千曲市統計書

２０２１年版

長野県千曲市

はじめに

この統計書は、千曲市の人口、産業、教育、福祉、建設など各分野における基本的な資料を総合的に収録したもので、日々変貌を遂げる市勢の現況と推移発展の姿を明らかにしようとするものです。

市民のみなさまをはじめ各方面の方々に、本市を知っていただくための資料として、本書をご利用いただければ幸いです。

編集にあたりましては、出来るだけ多くの資料をまとめるよう努力いたしましたが、内容に不備な点等がございましたらご指導いただき、より一層内容の充実を図って参りたいと思います。

なお、本書の刊行にあたり、貴重な資料のご提供をいただきました関係各位と各種統計調査にご協力いただきましたみなさまに心から感謝いたしますとともに、今後ともご協力をお願いいたします。

令和４年３月

千曲市長　小川　修一

千 曲 市 統 計 書

市　　章　平成１６年２月６日制定

市章は、千曲市の誕生にあたり、広く一般から市のシンボルとなるデザインを公募し、全国各地から寄せられた 1869 作品の中から、市章選考委員会において選考を行い、市民アンケートを経て制定したものです。

デザインは、「共生と交流の和・環をイメージし、千曲市の「千」を表現」したもので、市の将来都市像である「千曲川に月や花が映える共生と交流の都市（まち）」実現への願いが込められています。

市民憲章　平成２１年６月１８日制定

千曲の清流、月の名勝 姨捨山、日本一のあんずの里、豊かな温泉など、恵まれた風土と縄文以来の長い歴史や文化をもつふるさとに育まれているわたくしたちは、千曲市民としての誇りと責任をもち、未来への限りない発展を願って、次のことを誓います。

一　清らかな水と澄んだ空、郷土の歴史や文化を大切にする豊かなまちをつくります。

一　たがいに支え合い、安心して暮らせるあたたかなまちをつくります。

一　心身をきたえ、元気にはたらく活力あるまちをつくります。

市花・市木　平成２１年６月１８日制定

市花　　あんず・節分草

市木　　あんず

市　　歌　平成２２年３月１９日制定

千曲市歌

詞　金子双葉
作　神尾直子
作　新実徳英
曲　新実徳英

一

わが街流るる千曲川
豊かな水よどみなく
新たな潤いもたらして
太陽を浴びてきらきらと
さざなみ煌くその流れ
常に勢いあふれたり

二

わが街見守る山々は
冠着姨捨一重山
新たな風を巻き起こし
千曲の大地駆け巡る
光をまといしその緑
常に堂々そびえたり

三

新たな歴史を刻みつつ
未来に残そう温もりを
どれだけ時が流れても
変わらぬ想いこの先も
人々包みしその笑顔
常に希望にあふれたり

市の沿革と系図

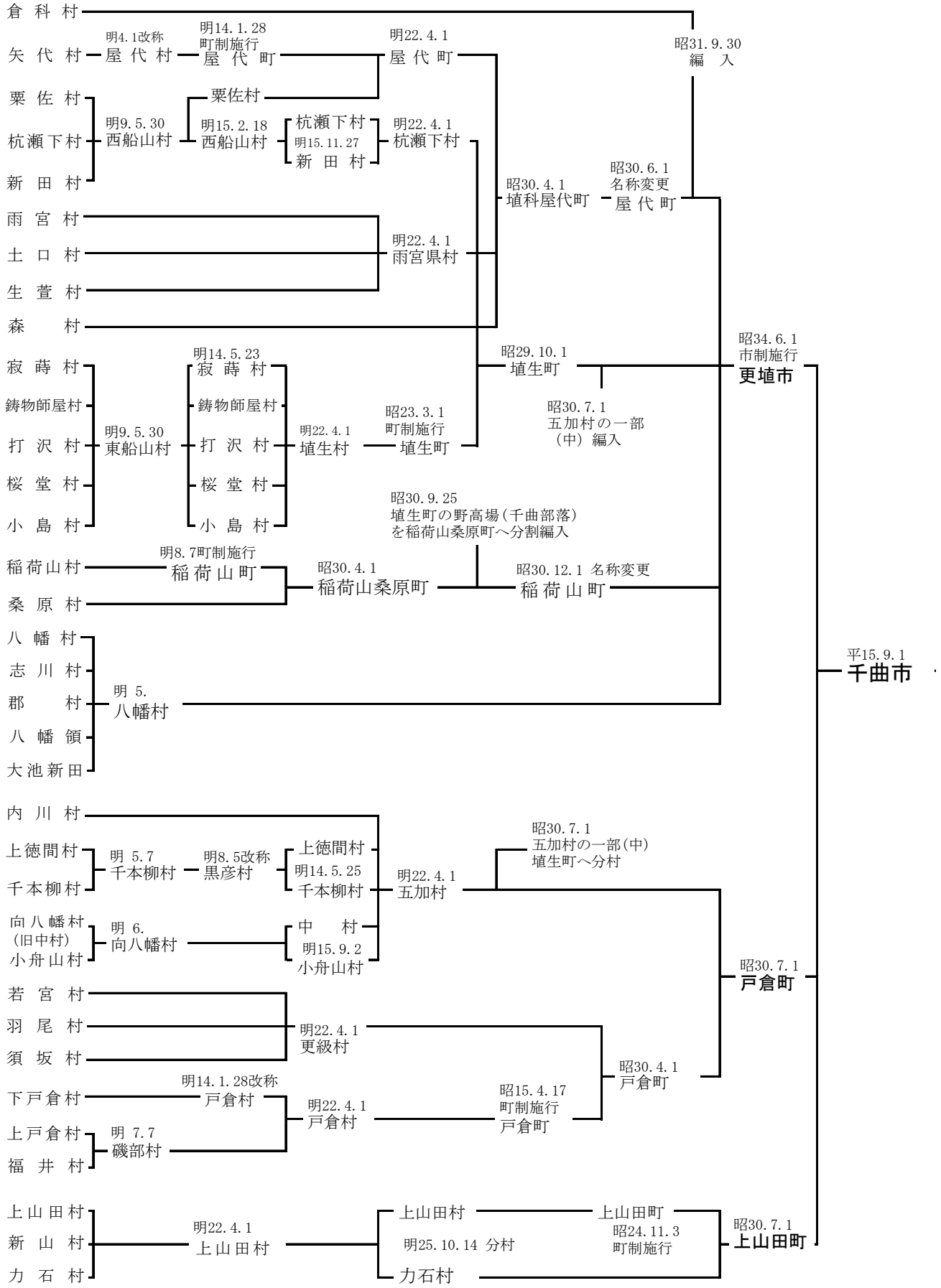
倉科村
昭31.9.30 編入
矢代村
明4.1改称 屋代村
明14.1.28 町制施行 屋代町
明22.4.1 屋代町
粟佐村
粟佐村
杭瀬下村
新田村
明9.5.30 西船山村
明15.2.18 西船山村
杭瀬下村
明15.11.27 新田村
明22.4.1 杭瀬下村
昭30.4.1 埴科屋代町
昭30.6.1 名称変更 屋代町
雨宮村
土口村
生萱村
森村
明22.4.1 雨宮県村
寂蒔村
鋳物師屋村
打沢村
桜堂村
小島村
明9.5.30 東船山村
明14.5.23 寂蒔村
鋳物師屋村
打沢村
桜堂村
小島村
明22.4.1 埴生村
昭23.3.1 町制施行 埴生町
昭29.10.1 埴生町
昭30.7.1 五加村の一部（中）編入
昭34.6.1 市制施行 更埴市
昭30.9.25 埴生町の野高場（千曲部落）を稲荷山桑原町へ分割編入
稲荷山村
桑原村
明8.7町制施行 稲荷山町
昭30.4.1 稲荷山桑原町
昭30.12.1 名称変更 稲荷山町
八幡村
志川村
郡村
八幡領
大池新田
明 5. 八幡村
平15.9.1 千曲市
内川村
上徳間村
千本柳村
明 5.7 千本柳村
明8.5改称 黒彦村
上徳間村
明14.5.25 千本柳村
明22.4.1 五加村
昭30.7.1 五加村の一部(中) 埴生町へ分村
向八幡村（旧中村）
小舟山村
明 6. 向八幡村
中村
明15.9.2 小舟山村
昭30.7.1 戸倉町
若宮村
羽尾村
須坂村
明22.4.1 更級村
昭30.4.1 戸倉町
下戸倉村
明14.1.28改称 戸倉村
明22.4.1 戸倉村
昭15.4.17 町制施行 戸倉町
上戸倉村
福井村
明 7.7 磯部村
上山田村
新山村
力石村
明22.4.1 上山田村
上山田村
明25.10.14 分村
力石村
上山田町
昭24.11.3 町制施行
昭30.7.1 上山田町

目　　次

１．自　　然

１．千曲市の位置 2
２．市役所の位置 2
３．面積と地勢 2
４．地目別土地面積 3
５．気象の概況 3
６．天気日数 4
７．湿度・風 4

２．人　　口

８．人口と世帯数の推移 7
９．年齢各歳別人口 8
１０．地区別年齢（５歳階級）別人口 10
１１．年齢（５歳階級）別人口構成 15
１２．地区別世帯数・人口の推移（住基台帳）. 16
１３．年齢各歳別人口の推移（住基台帳） 17
１４．人口動態の推移 18
１５．人口動態率の推移 18
１６．国籍別外国人数 18
１７．年齢別人口指数 18
１８．年齢３区分別人口推移 19
１９．地区別年齢３区分別人口 20
２０．人口集中地区の面積･人口･世帯数の推移. 21
２１．１５歳以上就業者、通学者の従業地、通学地別状況 22
２２．流入・流出人口（昼間人口）の状況 23
２３．配偶関係（４区分)･年齢（５歳階級)･男女別１５歳以上人口 23
２４．労働力状態・年齢（５歳階級）別１５歳以上人口 24
２５．産業大分類・男女別１５歳以上就業者数の推移 26
２６．産業大分類・従業上の地位（５区分)別１５歳以上就業者数 26
２７．年齢（５歳階級）・産業大分類別就業者数. 28
２８．世帯人員の人数別一般世帯数、一般世帯人員及び１世帯当たり人員 28
２９．世帯の家族類型別一般世帯数及び世帯人員30

３．事　業　所

３０．事業所の概要 32
３１．産業大分類別､規模別事業所数と従業者数（民営） 32
３２．経営組織別事業所数と従業者数 34
３３．産業、開設時期別事業所数及び従業者数（民営） 34
３４．地区別、産業大分類別事業所数及び従業者数 36

４．商　工　業

３５．産業中分類別事業所数、従業者数、年間商品販売額等（卸・小売業） 40
３６．商業の推移（卸・小売業） 40
３７．卸・小売別事業所数・従業者数・年間商品販売額の推移 41

＜工業＞

３８．産業中分類別工業の推移 42
３９．従業者規模別事業所数（製造業） 44

５．農　林　業

４０．組織形態別農業経営体数 46
４１．経営耕地面積規模別農業経営体数 46
４２．農産物販売金額規模別農業経営体数 46
４３．主副業別農家数 47
４４．経営耕地の状況 48
４５．作物の類別作付（栽培）面積 48
４６．作物・品目別作付（栽培）経営体数及び作付（栽培）面積 50
４７．年齢階層別世帯員数 52
４８．自営農業に従事した世帯員数 52
４９．年齢階層別基幹的農業従事者数 52
５０．農業産出額（推計） 54

５１．水稲・麦類・大豆・そば・たまねぎの作付面積及び収穫量 54
５２．家畜飼養経営体数及び飼養頭羽数 54
５３．農業用機械所有経営体数及び所有台数 ... 56
５４．林野面積 56

６．教育・観光

＜小学校＞

５５．編成方式別学級数 58
５６．学年別児童数 58
５７．教職員数 60
５８．理由別長期欠席者等の状況 60

＜中学校＞

５９．編成方式別学級数 60
６０．学年別生徒数 62
６１．教職員数 62
６２．理由別長期欠席者等の状況 62
６３．中学校卒業者の状況 64
６４．中学校卒業者の進学状況 64

＜高等学校＞

６５．高等学校卒業者の進路別状況 66
６６．高等学校卒業者の学校別志願者数及び進学者数 66
６７．高等学校卒業者の都道府県別大学等進学者数 66
６８．高等学校卒業者の産業大分類別県内就職者数 68
６９．高等学校卒業者の郡市別県内就職者数 ... 68

＜幼稚園・幼保連携型認定こども園＞

７０．幼稚園・幼保連携型認定こども園の概要 . 70
７１．幼稚園・幼保連携型認定こども園の園児数の状況 70

＜観光＞

７２．あんずの開花状況 71
７３．観光地利用者数 71
７４．千曲市温泉入湯客数の状況 72

７．社会福祉

７５．保育所の状況 74
７６．身体障害者手帳の所持者数 74
７７．生活保護状況の推移 75
７８．交通災害共済加入の状況 75
７９．国民年金被保険者数の状況 76
８０．年金等受給状況の推移 76

８．保健衛生

８１．医療施設数及び病床数 78
８２．死因別死亡者数 78
８３．予防接種者数の推移 78
８４．国民健康保険･後期高齢者医療加入者の状況 79
８５．国民健康保険費用額・給付額の推移 79
８６．介護保険認定者数の推移 80
８７．介護サービス・介護予防・生活支援サービス事業種類別給付状況 80
８８．ごみの収集状況 81
８９．し尿処理の状況 82

９．建設・住居

９０．国道・県道の状況 84
９１．都市計画道路の状況 85
９２．市道の状況 86
９３．市道幅員別の延長 86
９４．市道橋の状況 86
９５．河川の状況 87
９６．都市計画区域の状況 88
９７．都市計画用途地域別面積 88
９８．都市公園の状況 89
９９．木造家屋の用途別棟数・床面積 90
１００．非木造家屋の用途別棟数・床面積 90
１０１．住宅の建て方・所有の関係 90

１０．消防・警察

１０２．火災発生の状況 94

１０３．火災発生の原因別状況.....94
１０４．救急車出動件数の推移.....94
１０５．交通事故発生の状況(千曲警察署管内).95
１０６．交通事故原因別件数(千曲警察署管内).95
１０７．道路別交通事故発生状況(千曲警察署管内).....95
１０８．年齢階級別歩行者事故の状況（千曲警察署管内）.....96
１０９．刑法犯罪の発生検挙状況（千曲警察署管内）.....96

１１．運輸・通信

１１０．鉄道乗車人員.....98
１１１．市循環バス等利用者数.....98
１１２．高速道路通行量.....98
１１３．自動車保有台数（二輪・軽自を除く）.99
１１４．軽自動車等登録台数.....99
１１５．電話施設状況.....99
１１６．テレビ受信契約数の推移.....99
１１７．有線テレビ(CATV)の加入状況.....100
１１８．有線放送施設状況.....100

１２．市 民 生 活

１１９．県営水道の普及状況.....102
１２０．市営水道の普及状況.....102
１２１．電灯・電力消費量・太陽光発電状況..103
１２２．都市ガスの消費量状況.....103
１２３．たばこ売上本数の推移.....104

１３．行　財　政

１２４．主要選挙投票状況.....106
１２５．選挙人名簿登録者の状況（定時登録）106
１２６．歴代議長・副議長.....107
１２７．議会審議状況.....107
１２８．議会委員会の状況.....107
１２９．歴代市長・副市長・収入役・教育長..108
１３０．普通会計歳入歳出決算状況.....109
１３１．普通会計性質別歳出内訳.....110
１３２．市債の借入額の推移と残高(一般会計)110
１３３．特別会計企業会計歳入歳出決算状況．111
１３４．財政力等の状況（普通会計）.....111
１３５．市税の調定収入額の状況.....112

１．自　　然

１．千曲市の位置

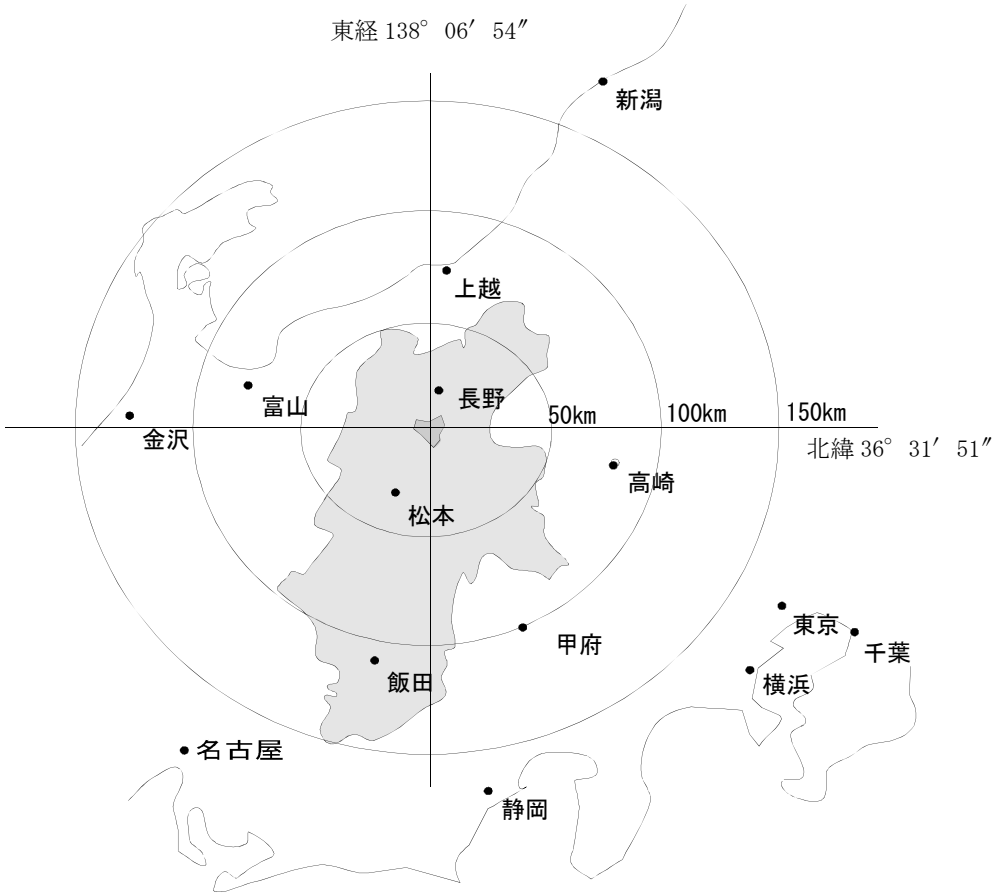

２．市役所の位置

所　在　地	長野県千曲市杭瀬下二丁目1番地 海抜　　360.4m	東経　　138° 06′ 54″ 北緯　　36° 31′ 51″

３．面積と地勢

総 面 積	119.79k㎡（平成26年度国土地理院公表値）	主な山 鏡台山・高雄山・三峰山 冠着山・五里ヶ峰 八頭山・大林山・岩井堂山
最 高 地	1,333m（大林山山頂）	主な川 千曲川・沢山川・三滝川・佐野川 雄沢川・湯沢川・荒砥沢川 女沢川・日影沢川
最 低 地	353.36m（雨宮字起返下ノ割の水田）	

４．地目別土地面積

各年１月１日現在（単位：ha）

年　次	総面積（評価）	田	畑	宅　地	山　林	原　野	池　沼	雑種地	その他
平成29年	11 979	969.3	1170.0	1296.3	4482.0	635.8	20.4	256.2	3149.0
30	11 979	965.5	1155.3	1303.1	4493.1	636.5	24.2	261.1	3140.1
31	11 979	959.7	1147.3	1313.1	4497.0	636.3	24.2	260.3	3141.0
令和２年	11 979	954.8	1126.7	1329.8	4510.4	668.1	24.1	261.1	3104.0
3	11 979	948.9	1120.3	1334.1	4540.7	666.9	24.0	262.5	3081.6

資料：税務課「固定資産税概要調書」

５．気象の概況

年　次	気　温（℃）					降　水　量（mm）		
月　次	平　均	最　高	起　日	最　低	起　日	合　計	日最大値	起　日
平成22年	13.1	37.5	8/5	⊿9.7	1/17	900.0	50.0	7/2
23	…	…	…	…	…	…	…	…
24	12.7	37.2	7/28	⊿10.4	2/3	735.5	52.0	9/30
25	13.1	37.7	8/19	⊿10.2	2/25	775.0	96.5	9/16
26	12.5	38.1	7/26	⊿8.3	1/14	818.5	49.5	2/15
27	13.5	37.6	8/1	⊿8.0	1/2	731.0	34.0	8/17
28	13.8	37.2	8/6	⊿9.6	1/25	826.0	77.5	9/20
29	12.6	37.2	7/10	⊿10.7	1/25	781.0	73.5	10/22
30	13.8	39.2	8/22	⊿12.8	1/27	697.5	67.5	7/5
令和元年	13.6	38.8	8/7	⊿8.4	1/10	914.5	195.0	10/12
2	13.7	38.9	8/11	⊿8.3	2/7	886.0	52.0	7/8
3	13.5	37.8	7/18	⊿7.8	1/10	924.0	93.0	8/14
令和３年１月	0.6	10.9	1/15	⊿7.8	1/10	23.5	9.5	1/24
2	3.0	20.3	2/21	⊿6.1	2/10	28.5	22.5	2/15
3	8.0	26.1	3/29	⊿2.6	3/11	70.5	28.0	3/21
4	11.3	27.1	4/24	⊿1.2	4/10	62.5	37.5	4/17
5	17.0	29.0	5/29	3.0	5/3	90.5	38.0	5/21
6	21.6	33.1	6/10	10.4	6/1	95.0	28.0	6/25
7	25.6	37.8	7/18	18.6	7/1	139.0	47.0	7/2
8	26.2	37.3	8/6	18.4	8/13	193.0	93.0	8/14
9	21.2	33.6	9/22	15.5	9/20	87.5	20.5	9/4
10	15.6	30.3	10/11	3.0	10/24	42.5	18.5	10/26
11	9.1	19.5	11/2	⊿2.3	11/30	29.0	17.0	11/22
12	2.6	15.8	12/12	⊿6.6	12/19	62.5	21.0	12/7

観測地点：千曲坂城消防本部（千曲市大字磯部1221番地）　　資料：千曲坂城消防本部

注）平成23年は、気象業務法に定められた観測機器の検定期間を超過した期間があったため、記載なし。

６．天気日数

（数値は午前９時の天気）

年次・月次	快晴	晴天	雲天	降水	雪
平成23年	18	200	118	19	10
24	8	215	97	25	21
25	17	220	91	24	13
26	59	163	107	22	14
27	19	215	92	27	12
28	11	227	94	23	11
29	5	222	104	27	7
30	12	220	96	28	9
令和元年	16	203	120	23	2
2	18	194	115	33	6
3	23	191	110	33	8
令和３年１月	1	14	11	2	3
2	6	12	7	1	2
3	4	13	13	1	0
4	6	15	7	2	0
5	1	12	15	3	0
6	1	16	10	3	0
7	2	18	8	3	0
8	0	16	10	5	0
9	1	13	12	4	0
10	1	20	7	3	0
11	0	25	4	1	0
12	0	17	6	5	3

観測地点：千曲坂城消防本部（千曲市大字磯部1221番地）　資料：千曲坂城消防本部

注）快晴は雲量 2.0 未満、雲天は 8.1 以上、降水・雪はその事実のあるもの。

７．湿度・風

年次 月次	湿度（%） 平均	最小	起日	風（m/s 16 方位） 平均風速	日最大瞬間風速 風向	風速	起日
平成23年	…	…	…	…	…	…	…
24	77.4	17.2	4/28	2.3	北北西	21.1	12/1
25	76.2	15.2	5/13	2.3	北西	26.1	10/16
26	78.2	14.1	4/14	2.1	西北西	19.6	2/4
27	78.9	15.2	4/18	2.2	北北東	20.9	11/24
28	73.5	12.2	6/3	2.4	南南東	25.4	5/3
29	76.1	12.4	5/8	2.0	北西	27.5	10/23
30	75.9	11.9	6/4	2.0	南南東	27.4	9/4
令和元年	77.3	10.5	3/20	2.2	北西	35.8	10/12
2	80.6	9.9	5/3	2.1	南	20.1	1/28
3	79.4	10.8	4/23	2.1	南南東	20.3	8/9
令和３年１月	86.9	35.0	1/30	1.9	南南東	17.5	1/7
2	76.5	12.4	2/28	2.1	北北東	16.9	2/2
3	73.5	19.7	3/11	2.5	北北西	18.2	3/2
4	67.7	10.8	4/23	2.6	北西	17.6	4/14
5	75.9	19.7	5/6	2.4	南東	17.3	5/1
6	78.6	22.4	6/10	1.9	南南東	14.3	6/3
7	81.7	27.5	7/18	1.8	東南東	16.7	7/19
8	80.6	28.0	8/6	1.9	南南東	20.3	8/9
9	81.6	24.9	9/20	2.3	西北西	14.6	9/19
10	82.0	27.7	10/14	2.0	西北西	19.1	10/1
11	80.0	34.7	11/10	1.9	南東	16.3	11/10
12	87.1	27.5	12/3	1.8	北北西	16.2	12/17

観測地点：千曲坂城消防本部（千曲市大字磯部1221番地）　資料：千曲坂城消防本部

注）平成23年は、気象業務法に定められた観測機器の検定期間を超過した期間があったため、記載なし。

２．人　　口

千曲市の人口ピラミッド

令和２年10月１日現在
資料：総務省「令和２年国勢調査」
注）年齢別人口は年齢「不詳」の者を除いている。

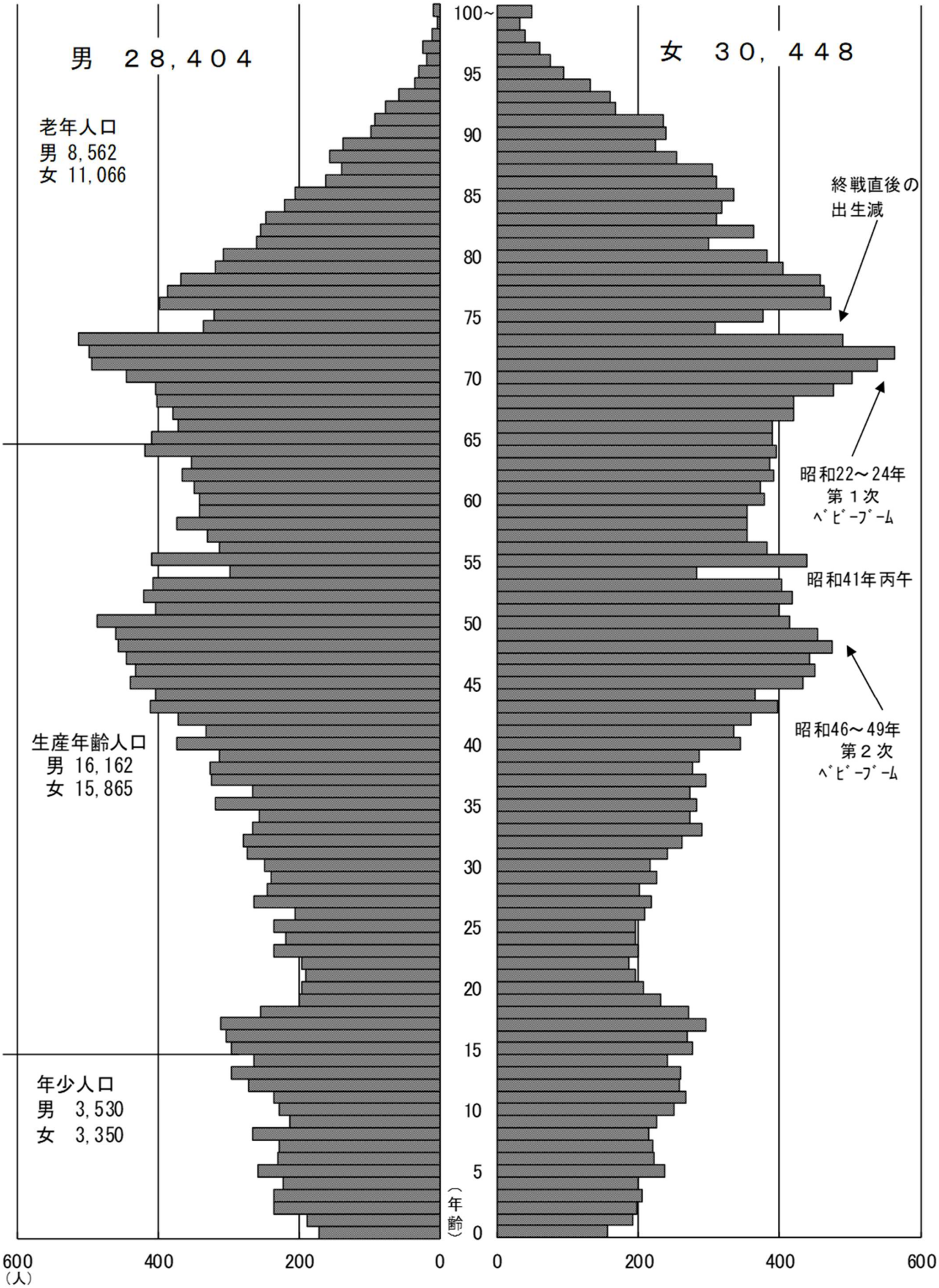

８．人口と世帯数の推移

各年10月1日現在

年次	世帯数	人口 総数	人口 男	人口 女	1世帯当り人口	人口密度（1k㎡当り）	増加指数（T9年=100）	摘要
	世帯	人	人	人	人			
大正９年	8 338	40 732	20 278	20 454	4.9		100.0	第１回国勢調査
14	8 555	42 146	20 982	21 164	4.9		103.5	第２回国勢調査
昭和５年	8 647	43 744	21 800	21 944	5.1		107.4	第３回国勢調査
10	8 799	44 243	21 944	22 299	5.0		108.6	第４回国勢調査
15	8 763	44 066	21 487	22 579	5.0		108.2	第５回国勢調査
22	11 419	58 599	28 060	30 539	5.1		143.9	第６回国勢調査
25	11 078	57 213	27 638	29 575	5.2		140.5	第７回国勢調査
30	11 127	55 318	26 284	29 034	5.0	460.9	135.8	第８回国勢調査
35	11 582	53 972	25 496	28 476	4.7	450.8	132.5	第９回国勢調査
40	12 400	53 855	25 382	28 473	4.3	449.8	132.2	第10回国勢調査
45	13 475	54 870	26 064	28 806	4.1	458.3	134.7	第11回国勢調査
50	14 579	56 891	27 107	29 784	3.9	475.2	139.7	第12回国勢調査
51	14 851	57 645	27 540	30 105	3.9	481.5	141.5	推計人口
52	15 116	58 387	27 914	30 473	3.9	487.7	143.3	推計人口
53	15 335	59 028	28 194	30 834	3.8	493.1	144.9	推計人口
54	15 536	59 475	28 449	31 026	3.8	496.8	146.0	推計人口
55	16 138	60 106	28 717	31 389	3.7	502.1	147.6	第13回国勢調査
56	16 270	60 388	28 891	31 497	3.7	504.4	148.3	推計人口
57	16 499	60 775	29 089	31 686	3.7	507.6	149.2	推計人口
58	16 642	61 117	29 210	31 907	3.7	510.5	150.0	推計人口
59	16 787	61 367	29 342	32 025	3.7	512.6	150.7	推計人口
60	16 963	61 883	29 739	32 144	3.6	516.9	151.9	第14回国勢調査
61	17 042	61 956	29 728	32 228	3.6	517.5	152.1	推計人口
62	17 127	62 001	29 757	32 244	3.6	517.9	152.2	推計人口
63	17 312	62 080	29 777	32 303	3.6	518.3	152.4	推計人口
平成元年	17 496	62 216	29 829	32 387	3.6	519.5	152.7	推計人口
2	17 756	61 954	29 792	32 162	3.5	517.0	152.1	第15回国勢調査
3	17 991	62 115	29 885	32 230	3.5	518.3	152.5	推計人口
4	18 281	62 411	30 062	32 349	3.4	520.8	153.2	推計人口
5	18 440	62 590	30 129	32 461	3.4	522.3	153.7	推計人口
6	18 734	62 942	30 304	32 638	3.4	525.0	154.5	推計人口
7	19 372	63 539	30 674	32 865	3.3	530.2	156.0	第16回国勢調査
8	19 805	63 950	30 927	33 023	3.2	533.6	157.0	推計人口
9	20 204	64 388	31 157	33 231	3.2	537.3	158.1	推計人口
10	20 526	64 540	31 223	33 317	3.1	538.6	158.5	推計人口
11	20 821	64 766	31 333	33 433	3.1	540.4	159.0	推計人口
12	20 547	64 549	31 143	33 406	3.1	538.6	158.5	第17回国勢調査
13	20 800	64 539	31 149	33 390	3.1	538.5	158.4	推計人口
14	21 037	64 386	31 091	33 295	3.1	537.3	158.1	推計人口
１５．９．１	21 285	64 463	31 086	33 377	3.0	537.9	158.3	推計人口（合併時）
15	21 298	64 480	31 107	33 373	3.0	538.1	158.3	推計人口
16	21 509	64 217	31 003	33 214	3.0	535.9	157.7	推計人口
17	21 251	64 022	30 858	33 164	3.0	534.2	157.2	第18回国勢調査
18	21 446	63 746	30 706	33 040	3.0	531.9	156.5	推計人口
19	21 653	63 379	30 581	32 798	2.9	528.9	155.6	推計人口
20	21 790	62 982	30 367	32 615	2.9	525.6	154.6	推計人口
21	21 849	62 603	30 144	32 459	2.9	522.4	153.7	推計人口
22	21 449	62 068	29 856	32 212	2.9	517.9	152.4	第19回国勢調査
23	21 565	61 798	29 740	32 058	2.9	515.7	151.7	推計人口
24	21 747	61 587	29 649	31 938	2.8	513.9	151.2	推計人口
25	21 877	61 193	29 465	31 728	2.8	510.6	150.2	推計人口
26	22 034	60 763	29 287	31 476	2.8	507.0	149.2	推計人口
27	21 573	60 298	29 105	31 193	2.8	503.4	148.0	第20回国勢調査
28	21 746	60 019	29 027	30 992	2.8	501.0	147.4	推計人口
29	21 893	59 792	28 926	30 866	2.7	499.1	146.8	推計人口
30	22 038	59 509	28 789	30 720	2.7	496.8	146.1	推計人口
令和元年	22 149	59 197	28 676	30 521	2.7	494.2	145.3	推計人口
2	22 023	58 852	28 404	30 448	2.7	491.3	144.5	第21回国勢調査
3	22 232	58 558	28 223	30 335	2.6	488.8	143.8	推計人口

注）面積はS30（120.03k㎡）、S35～62（119.72k㎡）、S63～H元（119.77k㎡）、Ｈ２～５（119.84k㎡）、
Ｈ６（119.90k㎡）、Ｈ７～26（119.84k㎡）、Ｈ27～（119.79k㎡）　　資料：総合政策課政策推進係

９．年齢各歳別人口

年齢	令和２年			令和３年			
	総数	男	女	総数	男	女	構成比
	人	人	人	人	人	人	%
総数	58 852	28 404	30 448	58 558	28 223	30 335	100.0
0 ～ 4	1 997	1 047	950	1 997	1 029	968	3.4
0	327	171	156	341	159	182	0.6
1	379	187	192	366	202	164	0.6
2	432	234	198	392	196	196	0.7
3	439	234	205	448	235	213	0.8
4	420	221	199	450	237	213	0.8
5 ～ 9	2 315	1 193	1 122	2 315	1 200	1 115	4.0
5	494	257	237	417	214	203	0.7
6	452	230	222	508	256	252	0.9
7	448	227	221	456	233	223	0.8
8	481	266	215	451	231	220	0.8
9	440	213	227	483	266	217	0.8
10 ～ 14	2 568	1 290	1 278	2 519	1 253	1 266	4.3
10	477	227	250	444	217	227	0.8
11	503	235	268	483	230	253	0.8
12	528	270	258	503	237	266	0.9
13	555	295	260	534	274	260	0.9
14	505	263	242	555	295	260	0.9
15 ～ 19	2 707	1 362	1 345	2 727	1 396	1 331	4.7
15	572	296	276	502	262	240	0.9
16	573	303	270	568	295	273	1.0
17	606	310	296	572	301	271	1.0
18	524	253	271	592	299	293	1.0
19	432	200	232	493	239	254	0.8
20 ～ 24	2 017	1 032	985	1 940	964	976	3.3
20	403	196	207	413	198	215	0.7
21	386	190	196	386	193	193	0.7
22	381	195	186	358	173	185	0.6
23	434	234	200	363	178	185	0.6
24	413	217	196	420	222	198	0.7
25 ～ 29	2 236	1 184	1 052	2 198	1 159	1 039	3.8
25	429	234	195	413	212	201	0.7
26	413	204	209	412	225	187	0.7
27	482	263	219	415	207	208	0.7
28	446	244	202	493	261	232	0.8
29	466	239	227	465	254	211	0.8
30 ～ 34	2 606	1 321	1 285	2 587	1 310	1 277	4.4
30	466	249	217	480	243	237	0.8
31	515	273	242	471	255	216	0.8
32	539	278	261	516	271	245	0.9
33	556	265	291	550	274	276	0.9
34	530	256	274	570	267	303	1.0
35 ～ 39	2 961	1 546	1 415	2 944	1 512	1 432	5.0
35	599	317	282	549	262	287	0.9
36	540	266	274	623	330	293	1.1
37	619	324	295	554	274	280	0.9
38	603	326	277	619	325	294	1.1
39	600	313	287	599	321	278	1.0
40 ～ 44	3 689	1 887	1 802	3 534	1 819	1 715	6.0
40	717	373	344	611	323	288	1.0
41	667	331	336	726	384	342	1.2
42	729	370	359	671	336	335	1.1
43	807	410	397	726	372	354	1.2
44	769	403	366	800	404	396	1.4
45 ～ 49	4 483	2 228	2 255	4 327	2 167	2 160	7.4
45	872	438	434	769	404	365	1.3
46	882	432	450	869	434	435	1.5
47	886	444	442	877	427	450	1.5
48	930	455	475	888	450	438	1.5
49	913	459	454	924	452	472	1.6
50 ～ 54	3 930	2 013	1 917	4 289	2 177	2 112	7.3
50	899	485	414	915	460	455	1.6
51	803	403	400	899	482	417	1.5
52	838	420	418	808	406	402	1.4
53	810	407	403	851	420	431	1.5
54	580	298	282	816	409	407	1.4

各年10月１日現在

年　齢	令和２年			令和３年			
	総　数	男	女	総　数	男	女	構成比
	人	人	人	人	人	人	%
55 ～ 59	3 650	1 765	1 885	3 540	1 725	1 815	6.0
55	847	409	438	584	299	285	1.0
56	696	313	383	844	407	437	1.4
57	684	330	354	693	315	378	1.2
58	728	373	355	684	328	356	1.2
59	695	340	355	735	376	359	1.3
60 ～ 64	3 748	1 824	1 924	3 623	1 743	1 880	6.2
60	718	340	378	693	340	353	1.2
61	722	349	373	720	344	376	1.2
62	757	365	392	720	347	373	1.2
63	738	352	386	757	364	393	1.3
64	813	418	395	733	348	385	1.3
65 ～ 69	4 057	1 962	2 095	3 958	1 957	2 001	6.8
65	798	409	389	811	418	393	1.4
66	759	370	389	784	396	388	1.3
67	799	379	420	752	368	384	1.3
68	821	401	420	796	376	420	1.4
69	880	403	477	815	399	416	1.4
70 ～ 74	4 684	2 282	2 402	4 874	2 311	2 563	8.3
70	946	444	502	876	397	479	1.5
71	1 033	494	539	940	441	499	1.6
72	1 060	497	563	1 021	486	535	1.7
73	1 002	513	489	1 054	488	566	1.8
74	643	334	309	983	499	484	1.7
75 ～ 79	3 964	1 787	2 177	3 804	1 750	2 054	6.5
75	696	319	377	632	326	306	1.1
76	871	398	473	686	312	374	1.2
77	849	385	464	854	386	468	1.5
78	825	367	458	825	368	457	1.4
79	723	318	405	807	358	449	1.4
80 ～ 84	2 959	1 285	1 674	3 048	1 320	1 728	5.2
80	689	307	382	706	306	400	1.2
81	559	260	299	676	297	379	1.2
82	617	253	364	547	252	295	0.9
83	556	246	310	595	241	354	1.0
84	538	219	319	524	224	300	0.9
85 ～ 89	2 227	796	1 431	2 246	806	1 440	3.8
85	540	204	336	519	209	310	0.9
86	472	162	310	513	188	325	0.9
87	443	138	305	434	147	287	0.7
88	411	156	255	412	126	286	0.7
89	361	136	225	368	136	232	0.6
90 ～ 94	1 291	358	933	1 300	384	916	2.2
90	337	98	239	318	118	200	0.5
91	327	92	235	296	82	214	0.5
92	244	76	168	285	75	210	0.5
93	217	57	160	213	62	151	0.4
94	166	35	131	188	47	141	0.3
95 ～ 99	388	84	304	401	85	316	0.7
95	124	29	95	139	25	114	0.2
96	94	18	76	98	23	75	0.2
97	85	24	61	70	13	57	0.1
98	49	10	39	60	15	45	0.1
99	36	3	33	34	9	25	0.1
100～	58	8	50	70	6	64	0.1
不詳	317	150	167	317	150	167	0.5

資料：総務省「国勢調査」・長野県総合政策課統計室「毎月人口異動調査」に基づく推計人口

１０．地区別年齢（５歳階級）別人口

年齢	寂蒔			鋳物師屋			打沢			小島		
	計	男	女	計	男	女	計	男	女	計	男	女
総数	1 868	912	956	1 302	636	666	544	266	278	1 129	533	596
０～４	91	48	43	71	35	36	25	14	11	54	28	26
５～９	92	47	45	66	37	29	36	13	23	56	30	26
10～14	104	53	51	61	32	29	34	15	19	46	21	25
15～19	75	47	28	72	31	41	43	23	20	49	22	27
20～24	64	25	39	51	26	25	15	6	9	33	18	15
25～29	79	30	49	42	28	14	12	7	5	40	19	21
30～34	116	60	56	66	29	37	22	10	12	54	25	29
35～39	110	66	44	94	50	44	39	20	19	63	33	30
40～44	155	71	84	91	44	47	39	20	19	67	39	28
45～49	152	75	77	91	43	48	50	23	27	84	44	40
50～54	104	56	48	78	38	40	48	28	20	85	37	48
55～59	103	50	53	86	45	41	37	20	17	57	26	31
60～64	100	52	48	94	45	49	21	14	7	68	35	33
65～69	89	46	43	84	45	39	23	9	14	79	39	40
70～74	117	48	69	77	38	39	31	17	14	102	45	57
75～79	121	56	65	61	26	35	32	14	18	85	38	47
80～84	91	38	53	54	26	28	17	6	11	44	13	31
85～89	69	28	41	33	10	23	12	4	8	40	17	23
90～94	23	9	14	18	5	13	2	1	1	16	3	13
95～99	5	3	2	7	1	6	4	1	3	4	－	4
100以上	－	－	－	－	－	－	－	－	－	1	－	1
不詳	8	4	4	5	2	3	2	1	1	2	1	1

年齢	桜堂			新田			杭瀬下			杭瀬下一丁目		
	計	男	女	計	男	女	計	男	女	計	男	女
総数	984	466	518	1 596	806	790	1 503	737	766	68	34	34
０～４	53	32	21	59	38	21	57	29	28	1	1	－
５～９	40	24	16	74	29	45	77	42	35	1	1	－
10～14	40	19	21	82	42	40	58	28	30	3	－	3
15～19	48	18	30	87	48	39	66	37	29	1	1	－
20～24	28	15	13	42	26	16	52	25	27	7	2	5
25～29	51	21	30	73	40	33	51	26	25	2	1	1
30～34	75	42	33	62	29	33	61	30	31	－	－	－
35～39	57	27	30	88	50	38	90	49	41	1	－	1
40～44	70	35	35	119	64	55	93	51	42	1	－	1
45～49	80	40	40	154	78	76	111	53	58	8	4	4
50～54	62	32	30	112	60	52	121	63	58	11	8	3
55～59	53	25	28	93	43	50	99	49	50	3	2	1
60～64	58	24	34	96	53	43	89	42	47	5	2	3
65～69	50	26	24	102	40	62	73	39	34	2	2	－
70～74	60	26	34	126	68	58	103	51	52	4	1	3
75～79	48	22	26	102	48	54	104	39	65	13	7	6
80～84	37	14	23	69	29	40	88	35	53	3	－	3
85～89	33	10	23	36	12	24	67	29	38	2	2	－
90～94	19	7	12	10	2	8	21	11	10	－	－	－
95～99	6	－	6	2	1	1	7	3	4	－	－	－
100以上	－	－	－	1	－	1	2	－	2	－	－	－
不詳	16	7	9	7	6	1	13	6	7	－	－	－

令和２年10月１日現在（単位：人）

年 齢	杭瀬下二丁目			杭瀬下三丁目			杭瀬下四丁目			杭瀬下五丁目		
	計	男	女	計	男	女	計	男	女	計	男	女
総　数	144	66	78	223	110	113	205	99	106	275	140	135
０～４	5	1	4	14	5	9	7	4	3	21	10	11
５～９	4	－	4	18	11	7	5	2	3	8	4	4
10～14	12	9	3	16	9	7	10	5	5	16	8	8
15～19	8	5	3	17	8	9	12	7	5	18	12	6
20～24	4	1	3	10	9	1	7	1	6	13	8	5
25～29	4	2	2	7	2	5	17	9	8	13	3	10
30～34	8	4	4	9	2	7	13	7	6	20	10	10
35～39	10	5	5	14	6	8	12	4	8	25	13	12
40～44	11	5	6	19	10	9	11	5	6	21	9	12
45～49	12	7	5	24	13	11	18	9	9	28	12	16
50～54	9	2	7	15	9	6	24	12	12	28	17	11
55～59	10	4	6	12	6	6	13	9	4	15	9	6
60～64	9	8	1	16	8	8	4	2	2	7	5	2
65～69	5	2	3	7	3	4	11	4	7	13	8	5
70～74	9	3	6	8	5	3	13	5	8	7	1	6
75～79	7	5	2	7	2	5	12	7	5	6	3	3
80～84	7	1	6	5	2	3	6	3	3	4	3	1
85～89	5	1	4	2	－	2	2	－	2	2	1	1
90～94	5	1	4	2	－	2	3	2	1	1	－	1
95～99	－	－	－	－	－	－	－	－	－	－	－	－
100以上	－	－	－	－	－	－	－	－	－	－	－	－
不詳	－	－	－	1	－	1	5	2	3	9	4	5

年 齢	杭瀬下六丁目			中			屋　代			粟　佐		
	計	男	女	計	男	女	計	男	女	計	男	女
総　数	200	93	107	843	424	419	5 260	2 485	2 775	1 689	806	883
０～４	14	6	8	40	26	14	196	104	92	70	32	38
５～９	6	2	4	29	11	18	243	128	115	93	45	48
10～14	11	3	8	43	26	17	256	103	153	77	44	33
15～19	14	8	6	39	18	21	243	117	126	68	39	29
20～24	15	7	8	29	18	11	223	111	112	49	22	27
25～29	17	7	10	35	18	17	197	91	106	58	30	28
30～34	13	6	7	45	20	25	254	117	137	91	49	42
35～39	16	12	4	45	26	19	326	162	164	96	51	45
40～44	21	6	15	49	27	22	360	189	171	114	55	59
45～49	22	11	11	65	32	33	412	202	210	139	68	71
50～54	14	7	7	66	33	33	321	157	164	111	56	55
55～59	17	9	8	59	31	28	308	152	156	89	42	47
60～64	7	4	3	44	22	22	338	157	181	94	45	49
65～69	3	1	2	70	30	40	362	165	197	111	52	59
70～74	4	2	2	58	37	21	371	182	189	113	55	58
75～79	2	2	－	39	15	24	297	132	165	109	50	59
80～84	1	－	1	33	15	18	224	97	127	88	37	51
85～89	2	－	2	31	15	16	179	72	107	54	20	34
90～94	－	－	－	14	2	12	90	27	63	42	11	31
95～99	－	－	－	6	－	6	23	7	16	16	2	14
100以上	－	－	－	－	－	－	5	1	4	5	－	5
不詳	1	－	1	4	2	2	32	12	20	2	1	1

年齢	雨宮			土口			生萱			倉科		
	計	男	女	計	男	女	計	男	女	計	男	女
総数	2 218	1 061	1 157	1 080	544	536	449	223	226	1 619	781	838
0～4	67	32	35	26	19	7	9	4	5	41	26	15
5～9	91	46	45	31	17	14	16	11	5	44	26	18
10～14	103	44	59	39	17	22	19	11	8	61	34	27
15～19	117	61	56	49	22	27	12	4	8	81	40	41
20～24	87	47	40	41	28	13	15	7	8	44	18	26
25～29	80	39	41	51	26	25	17	9	8	50	25	25
30～34	93	42	51	34	18	16	15	8	7	62	34	28
35～39	88	43	45	47	25	22	16	7	9	53	26	27
40～44	149	79	70	81	44	37	24	14	10	103	50	53
45～49	178	90	88	81	45	36	36	19	17	123	64	59
50～54	174	95	79	69	39	30	24	15	9	106	58	48
55～59	154	82	72	76	38	38	38	19	19	87	34	53
60～64	145	63	82	65	32	33	41	21	20	117	52	65
65～69	147	63	84	80	35	45	43	20	23	141	79	62
70～74	180	85	95	110	51	59	35	15	20	141	71	70
75～79	149	66	83	80	38	42	39	16	23	117	61	56
80～84	107	50	57	59	29	30	21	10	11	98	47	51
85～89	69	19	50	34	8	26	19	11	8	78	26	52
90～94	32	13	19	17	9	8	7	1	6	52	9	43
95～99	3	1	2	5	1	4	2	1	1	18	1	17
100以上	1	－	1	2	1	1	－	－	－	2	－	2
不詳	4	1	3	3	2	1	1	－	1	－	－	－

年齢	森			桑原			稲荷山			野高場		
	計	男	女	計	男	女	計	男	女	計	男	女
総数	1 939	924	1 015	1 552	730	822	4 092	1 953	2 139	761	381	380
0～4	50	24	26	31	16	15	126	70	56	28	18	10
5～9	65	35	30	47	25	22	176	101	75	21	14	7
10～14	91	45	46	54	30	24	222	110	112	50	29	21
15～19	73	35	38	64	30	34	238	119	119	58	26	32
20～24	63	32	31	45	16	29	160	87	73	20	15	5
25～29	62	35	27	40	23	17	125	68	57	38	17	21
30～34	68	32	36	44	21	23	129	68	61	37	21	16
35～39	91	43	48	70	36	34	175	93	82	28	15	13
40～44	102	55	47	89	51	38	230	113	117	41	19	22
45～49	122	59	63	94	44	50	370	171	199	42	20	22
50～54	132	59	73	83	44	39	285	150	135	58	29	29
55～59	144	74	70	89	43	46	262	128	134	46	22	24
60～64	164	86	78	123	59	64	232	106	126	49	23	26
65～69	141	69	72	143	69	74	241	107	134	62	34	28
70～74	155	83	72	152	80	72	339	157	182	55	26	29
75～79	121	53	68	105	47	58	320	137	183	48	23	25
80～84	104	55	49	113	46	67	207	87	120	41	19	22
85～89	99	30	69	78	30	48	143	57	86	26	8	18
90～94	65	17	48	57	17	40	77	17	60	7	2	5
95～99	21	3	18	26	2	24	27	5	22	5	1	4
100以上	6	－	6	5	1	4	4	1	3	－	－	－
不詳	－	－	－	－	－	－	4	1	3	1	－	1

令和２年10月１日現在（単位：人）

年齢	八幡			磯部			戸倉			戸倉温泉		
	計	男	女	計	男	女	計	男	女	計	男	女
総数	4 896	2 423	2 473	2 511	1 198	1 313	3 787	1 816	1 971	80	34	46
０～４	140	68	72	62	31	31	104	55	49	1	1	－
５～９	184	91	93	104	60	44	126	67	59	－	－	－
10～14	184	99	85	90	45	45	144	74	70	1	1	－
15～19	208	111	97	114	57	57	168	91	77	6	4	2
20～24	182	98	84	84	44	40	133	68	65	1	－	1
25～29	198	107	91	87	57	30	138	83	55	3	1	2
30～34	185	100	85	127	69	58	177	94	83	4	2	2
35～39	240	127	113	141	65	76	168	93	75	1	1	－
40～44	259	133	126	136	72	64	223	105	118	3	2	1
45～49	340	178	162	189	94	95	273	137	136	3	2	1
50～54	325	176	149	181	86	95	245	118	127	6	1	5
55～59	334	156	178	172	78	94	244	111	133	12	5	7
60～64	354	179	175	139	73	66	254	114	140	4	3	1
65～69	399	201	198	169	78	91	265	133	132	7	1	6
70～74	440	214	226	211	103	108	274	138	136	8	1	7
75～79	332	155	177	217	95	122	280	111	169	5	3	2
80～84	249	104	145	117	47	70	247	113	134	7	4	3
85～89	168	65	103	82	23	59	178	66	112	6	2	4
90～94	122	40	82	42	7	35	88	19	69	2	－	2
95～99	35	8	27	14	1	13	26	9	17	－	－	－
100以上	4	1	3	－	－	－	2	－	2	－	－	－
不詳	14	12	2	33	13	20	30	17	13	－	－	－

年齢	若宮			羽尾			須坂			上徳間		
	計	男	女	計	男	女	計	男	女	計	男	女
総数	1 765	868	897	1 475	710	765	347	173	174	2 257	1 084	1 173
０～４	27	17	10	39	20	19	12	5	7	111	55	56
５～９	55	27	28	55	30	25	14	6	8	81	46	35
10～14	62	34	28	55	25	30	17	10	7	87	43	44
15～19	83	39	44	61	34	27	9	2	7	85	38	47
20～24	58	31	27	42	16	26	9	5	4	57	30	27
25～29	56	29	27	45	24	21	13	9	4	123	68	55
30～34	49	30	19	52	30	22	14	7	7	134	64	70
35～39	69	41	28	69	34	35	19	10	9	126	58	68
40～44	97	40	57	81	45	36	23	14	9	165	87	78
45～49	137	74	63	110	59	51	12	7	5	149	71	78
50～54	108	50	58	86	45	41	20	9	11	158	87	71
55～59	101	56	45	72	32	40	20	11	9	135	61	74
60～64	134	65	69	101	53	48	29	15	14	126	66	60
65～69	142	72	70	124	63	61	40	18	22	130	53	77
70～74	195	95	100	147	68	79	29	16	13	183	96	87
75～79	150	72	78	121	57	64	18	8	10	136	64	72
80～84	110	50	60	74	34	40	20	10	10	107	41	66
85～89	76	26	50	72	24	48	13	6	7	72	29	43
90～94	40	17	23	48	10	38	12	5	7	49	10	39
95～99	9	2	7	18	7	11	4	－	4	13	1	12
100以上	2	－	2	3	－	3	－	－	－	1	－	1
不詳	5	1	4	－	－	－	－	－	－	29	16	13

年齢	内川			千本柳			小船山			力石		
	計	男	女	計	男	女	計	男	女	計	男	女
総数	2 175	1 093	1 082	1 653	801	852	795	391	404	639	302	337
0～4	114	59	55	73	32	41	35	22	13	15	5	10
5～9	114	61	53	76	28	48	43	20	23	15	6	9
10～14	115	60	55	91	51	40	46	24	22	24	14	10
15～19	98	51	47	83	40	43	36	19	17	27	14	13
20～24	78	41	37	58	31	27	32	22	10	13	6	7
25～29	118	69	49	79	42	37	29	11	18	16	9	7
30～34	144	74	70	101	48	53	43	18	25	24	16	8
35～39	122	61	61	96	55	41	43	21	22	28	14	14
40～44	155	80	75	131	68	63	76	37	39	36	17	19
45～49	227	115	112	126	59	67	67	34	33	46	27	19
50～54	117	66	51	111	57	54	53	24	29	42	20	22
55～59	126	55	71	86	37	49	53	29	24	32	16	16
60～64	122	58	64	107	50	57	28	10	18	42	19	23
65～69	113	56	57	99	52	47	49	24	25	56	34	22
70～74	139	63	76	111	51	60	56	27	29	65	31	34
75～79	117	61	56	92	48	44	41	22	19	45	17	28
80～84	71	32	39	49	17	32	33	16	17	35	17	18
85～89	49	16	33	41	14	27	17	5	12	33	10	23
90～94	20	9	11	16	6	10	9	3	6	35	10	25
95～99	4	－	4	9	5	4	2	1	1	8	－	8
100以上	－	－	－	1	1	－	－	－	－	1	－	1
不詳	12	6	6	17	9	8	4	2	2	1	－	1

年齢	新山			上山田			上山田温泉一丁目			上山田温泉二丁目		
	計	男	女	計	男	女	計	男	女	計	男	女
総数	724	351	373	2 284	1 116	1 168	391	171	220	319	136	183
0～4	18	12	6	54	28	26	5	1	4	11	6	5
5～9	29	12	17	43	18	25	9	4	5	5	2	3
10～14	19	11	8	70	40	30	10	4	6	10	3	7
15～19	18	10	8	100	45	55	10	2	8	10	5	5
20～24	27	9	18	71	33	38	12	6	6	11	6	5
25～29	28	17	11	89	51	38	13	9	4	9	4	5
30～34	27	15	12	86	51	35	8	3	5	12	6	6
35～39	35	21	14	100	56	44	11	5	6	5	2	3
40～44	37	21	16	127	71	56	15	7	8	16	7	9
45～49	54	20	34	144	74	70	23	10	13	24	11	13
50～54	52	26	26	162	82	80	34	20	14	22	10	12
55～59	55	25	30	148	87	61	23	10	13	21	5	16
60～64	53	24	29	170	80	90	18	10	8	20	12	8
65～69	53	26	27	191	89	102	38	20	18	21	12	9
70～74	63	31	32	233	120	113	37	17	20	41	15	26
75～79	50	22	28	168	69	99	47	18	29	24	13	11
80～84	45	21	24	121	53	68	23	10	13	15	3	12
85～89	32	17	15	118	42	76	24	6	18	13	4	9
90～94	22	7	15	57	17	40	21	6	15	6	1	5
95～99	6	4	2	17	3	14	4	1	3	2	2	－
100以上	1	－	1	2	－	2	－	－	－	－	－	－
不詳	－	－	－	13	7	6	6	2	4	21	7	14

令和２年10月１日現在（単位：人）

年 齢	上山田温泉三丁目			上山田温泉四丁目			総　　数		
	計	男	女	計	男	女	計	男	女
総　数	835	346	489	376	181	195	58 852	28 404	30 448
０～４	5	3	2	15	5	10	1 997	1 047	950
５～９	6	4	2	17	10	7	2 315	1 193	1 122
10～14	17	5	12	18	10	8	2 568	1 290	1 278
15～19	20	12	8	19	10	9	2 707	1 362	1 345
20～24	13	6	7	19	10	9	2 017	1 032	985
25～29	16	10	6	15	8	7	2 236	1 184	1 052
30～34	10	3	7	18	7	11	2 606	1 321	1 285
35～39	10	7	3	24	13	11	2 961	1 546	1 415
40～44	22	14	8	27	12	15	3 689	1 887	1 802
45～49	31	12	19	32	18	14	4 483	2 228	2 255
50～54	35	17	18	33	15	18	3 930	2 013	1 917
55～59	41	18	23	25	11	14	3 650	1 765	1 885
60～64	41	24	17	20	9	11	3 748	1 824	1 924
65～69	48	27	21	31	16	15	4 057	1 962	2 095
70～74	63	37	26	19	7	12	4 684	2 282	2 402
75～79	84	38	46	13	7	6	3 964	1 787	2 177
80～84	100	43	57	15	8	7	2 959	1 285	1 674
85～89	110	28	82	8	3	5	2 227	796	1 431
90～94	118	24	94	4	1	3	1 291	358	933
95～99	29	7	22	1	－	1	388	84	304
100以上	7	2	5	－	－	－	58	8	50
不詳	9	5	4	3	1	2	317	150	167

資料：総務省「令和２年国勢調査」

１１．年齢（５歳階級）別人口構成

各年10月１日現在

年　齢	平成27年				令和２年				比較増減
	男	女	計	構成比	男	女	計	構成比	
	人	人	人	%	人	人	人	%	人
総　数	29 105	31 193	60 298	100.0	28 404	30 448	58 852	100.0	⊿1 446
０～４	1 034	1 023	2 057	3.4	1 047	950	1 997	3.4	⊿ 60
５～９	1 237	1 211	2 448	4.1	1 193	1 122	2 315	3.9	⊿ 133
10～14	1 485	1 438	2 923	4.8	1 290	1 278	2 568	4.4	⊿ 355
15～19	1 522	1 329	2 851	4.7	1 362	1 345	2 707	4.6	⊿ 144
20～24	1 119	1 100	2 219	3.7	1 032	985	2 017	3.4	⊿ 202
25～29	1 293	1 255	2 548	4.2	1 184	1 052	2 236	3.8	⊿ 312
30～34	1 479	1 339	2 818	4.7	1 321	1 285	2 606	4.4	⊿ 212
35～39	1 822	1 725	3 547	5.9	1 546	1 415	2 961	5.0	⊿ 586
40～44	2 203	2 217	4 420	7.3	1 887	1 802	3 689	6.3	⊿ 731
45～49	2 028	1 942	3 970	6.6	2 228	2 255	4 483	7.6	513
50～54	1 775	1 865	3 640	6.0	2 013	1 917	3 930	6.7	290
55～59	1 845	1 923	3 768	6.2	1 765	1 885	3 650	6.2	⊿ 118
60～64	2 020	2 133	4 153	6.9	1 824	1 924	3 748	6.4	⊿ 405
65～69	2 405	2 480	4 885	8.1	1 962	2 095	4 057	6.9	⊿ 828
70～74	2 025	2 264	4 289	7.1	2 282	2 402	4 684	8.0	395
75～79	1 542	1 813	3 355	5.6	1 787	2 177	3 964	6.7	609
80～84	1 164	1 763	2 927	4.9	1 285	1 674	2 959	5.0	32
85～89	751	1 348	2 099	3.5	796	1 431	2 227	3.8	128
90～94	284	754	1 038	1.7	358	933	1 291	2.2	253
95～99	50	227	277	0.5	84	304	388	0.7	111
100～	5	37	42	0.1	8	50	58	0.1	16
年齢不詳	17	7	24	0.0	150	167	317	0.5	293

資料：総務省「国勢調査」

１２．地区別世帯数・人口の推移（住民基本台帳人口）

各年10月１日現在

地区別	令和元年			令和２年			令和３年		
	世帯数	人口	１世帯当り人口	世帯数	人口	１世帯当り人口	世帯数	人口	１世帯当り人口
	世帯	人	人	世帯	人	人	世帯	人	人
総数	23 950	60 517	2.5	24 027	60 164	2.5	24 253	59 886	2.5
寂蒔	780	1 929	2.5	793	1 938	2.4	816	1 979	2.4
鋳物師屋	565	1 484	2.6	545	1 424	2.6	558	1 436	2.6
打沢	216	589	2.7	223	589	2.6	239	611	2.6
小島	442	1 137	2.6	454	1 169	2.6	466	1 216	2.6
桜堂	407	961	2.4	425	1 017	2.4	435	1 029	2.4
新田	666	1 773	2.7	667	1 755	2.6	673	1 764	2.6
杭瀬下	553	1 478	2.7	549	1 461	2.7	554	1 447	2.6
杭瀬下一丁目	34	79	2.3	32	72	2.3	32	70	2.2
杭瀬下二丁目	50	138	2.8	46	132	2.9	50	133	2.7
杭瀬下三丁目	74	213	2.9	74	223	3.0	77	222	2.9
杭瀬下四丁目	90	222	2.5	92	212	2.3	98	219	2.2
杭瀬下五丁目	119	317	2.7	109	287	2.6	108	289	2.7
杭瀬下六丁目	90	224	2.5	77	207	2.7	89	241	2.7
中	277	756	2.7	290	757	2.6	299	751	2.5
屋代	2 138	5 366	2.5	2 140	5 359	2.5	2 118	5 264	2.5
粟佐	657	1 733	2.6	655	1 719	2.6	657	1 717	2.6
雨宮	830	2 258	2.7	836	2 242	2.7	847	2 242	2.6
土口	426	1 130	2.7	422	1 113	2.6	424	1 084	2.6
生萱	181	479	2.6	179	468	2.6	177	453	2.6
倉科	691	1 724	2.5	680	1 710	2.5	667	1 670	2.5
森	725	1 980	2.7	720	1 955	2.7	718	1 951	2.7
桑原	553	1 567	2.8	554	1 538	2.8	556	1 508	2.7
稲荷山	1 646	4 274	2.6	1 660	4 245	2.6	1 666	4 197	2.5
野高場	292	685	2.3	288	677	2.4	290	677	2.3
八幡	1 926	5 119	2.7	1 952	5 094	2.6	1 978	5 083	2.6
磯部	1 220	2 711	2.2	1 191	2 629	2.2	1 204	2 589	2.2
戸倉	1 627	3 834	2.4	1 664	3 862	2.3	1 680	3 815	2.3
戸倉温泉	41	87	2.1	39	82	2.1	38	82	2.2
若宮	791	1 882	2.4	791	1 851	2.3	788	1 821	2.3
羽尾	583	1 594	2.7	568	1 545	2.7	577	1 537	2.7
須坂	112	315	2.8	112	310	2.8	116	320	2.8
上徳間	929	2 291	2.5	936	2 314	2.5	966	2 339	2.4
内川	937	2 457	2.6	960	2 496	2.6	980	2 523	2.6
千本柳	519	1 417	2.7	532	1 439	2.7	535	1 431	2.7
小船山	288	814	2.8	300	833	2.8	290	809	2.8
力石	256	652	2.5	250	641	2.6	251	633	2.5
新山	298	767	2.6	302	768	2.5	306	763	2.5
上山田	1 054	2 405	2.3	1 050	2 363	2.3	1 049	2 313	2.2
上山田温泉一丁目	209	434	2.1	212	429	2.0	212	419	2.0
上山田温泉二丁目	189	343	1.8	197	346	1.8	201	343	1.7
上山田温泉三丁目	311	499	1.6	300	489	1.6	301	491	1.6
上山田温泉四丁目	158	400	2.5	161	404	2.5	167	405	2.4

資料：住民基本台帳

13．年齢各歳別人口の推移（住民基本台帳人口）

各年10月１日現在（単位：人）

年齢	令和元年	令和２年	令和３年	年齢	令和元年	令和２年	令和３年
総　　数	60 517	60 164	59 886				
0 ～ 4	2 108	2 032	2 030	55 ～ 59	3 568	3 699	3 604
0	360	327	341	55	712	853	606
1	423	390	367	56	706	710	850
2	424	445	403	57	726	705	707
3	410	447	461	58	702	729	705
4	491	423	458	59	722	702	736
5 ～ 6	2 304	2 351	2 344	60 ～ 64	3 871	3 789	3 669
5	446	502	420	60	737	723	700
6	455	457	516	61	770	734	725
7	479	455	461	62	749	768	732
8	446	487	458	63	816	750	768
9	478	450	489	64	799	814	744
10 ～ 14	2 662	2 580	2 541	65 ～ 69	4 267	4 088	3 977
10	498	479	454	65	766	799	813
11	530	501	485	66	810	763	785
12	560	532	501	67	834	802	756
13	502	563	538	68	903	830	799
14	572	505	563	69	954	894	824
15 ～ 19	2 996	2 946	2 802	70 ～ 74	4 500	4 701	4 909
15	576	572	502	70	1 048	945	889
16	606	575	568	71	1 072	1 037	940
17	614	604	574	72	1 031	1 064	1 024
18	607	599	590	73	644	1 017	1 058
19	593	596	568	74	705	638	998
20 ～ 24	2 656	2 637	2 656	75 ～ 79	4 028	3 964	3 802
20	569	578	577	75	899	698	628
21	538	558	561	76	862	883	686
22	548	505	531	77	825	850	865
23	504	512	488	78	737	815	826
24	497	484	499	79	705	718	797
25 ～ 29	2 502	2 452	2 456	80 ～ 84	2 881	2 928	3 029
25	488	480	485	80	566	682	701
26	527	461	465	81	637	550	669
27	500	521	464	82	578	619	538
28	507	489	534	83	541	556	597
29	480	501	508	84	559	521	524
30 ～ 34	2 813	2 734	2 728	85 ～ 89	2 108	2 151	2 178
30	538	499	514	85	493	521	503
31	537	543	504	86	461	461	493
32	586	556	545	87	442	427	424
33	537	584	567	88	370	405	397
34	615	552	598	89	342	337	361
35 ～ 39	3 181	3 082	3 080	90 ～ 94	1 148	1 191	1 182
35	557	617	571	90	317	307	294
36	654	563	641	91	270	292	266
37	631	661	578	92	236	228	250
38	602	633	661	93	186	204	197
39	737	608	629	94	139	160	175
40 ～ 44	3 921	3 800	3 638	95 ～ 99	384	375	387
40	686	738	621	95	118	115	133
41	738	688	747	96	106	91	90
42	824	752	693	97	74	85	68
43	787	835	749	98	47	51	59
44	886	787	828	99	39	33	37
45 ～ 49	4 591	4 577	4 423	100～	48	58	66
45	893	890	788				
46	908	900	889				
47	944	911	895				
48	935	945	913				
49	911	931	938				
50 ～ 54	3 980	4 029	4 385				
50	832	914	934				
51	858	829	914				
52	829	849	834				
53	606	835	862				
54	855	602	841				

資料：住民基本台帳

１４．人口動態の推移

（単位：人）

年　次	年間人口増減数	自然動態			社会動態					
		出生	死亡	増減	転入	転出	転入－転出	その他		増減
								記　載	消　除	
平成28年	⊿ 197	403	747	⊿ 344	1 694	1 551	143	44	40	147
29	⊿ 335	392	789	⊿ 397	1 650	1 597	53	34	25	62
30	⊿ 245	388	732	⊿ 344	1 815	1 742	73	58	32	99
令和元年	⊿ 353	341	820	⊿ 479	1 734	1 613	121	33	28	126
2	⊿ 325	342	777	⊿ 435	1 716	1 603	113	33	36	110
3	⊿ 266	334	808	⊿ 474	1 693	1 484	209	30	31	208

資料：長野県総合政策課統計室「毎月人口異動調査」（※「千曲市統計書2020年版」までの資料から変更している。）

１５．人口動態率の推移

年　次	1月1日現在総人口（人）	年間増減数（人）	人口増減率（%）	自然増減数（人）	自然動態増減率（%）	社会増減数（人）	社会動態増減率（%）
平成28年	60 230	⊿ 197	⊿ 0.33	⊿ 344	⊿ 0.57	147	0.24
29	60 033	⊿ 335	⊿ 0.56	⊿ 397	⊿ 0.66	62	0.10
30	59 698	⊿ 245	⊿ 0.41	⊿ 344	⊿ 0.58	99	0.17
令和元年	59 453	⊿ 353	⊿ 0.59	⊿ 479	⊿ 0.81	126	0.21
2	59 100	⊿ 325	⊿ 0.55	⊿ 435	⊿ 0.74	110	0.19
3	58 774	⊿ 266	⊿ 0.45	⊿ 474	⊿ 0.81	208	0.35

注）令和２年は、推計の基礎となる数値を新しい国勢調査人口に置き換えているため、総人口と翌年の総人口との差は、年間増減数と一致しない。
資料：長野県総合政策課統計室「毎月人口異動調査」（※「千曲市統計書2020年版」までの資料から変更している。）

１６．国籍別外国人数

各年10月１日現在（単位：人）

年　次	総　数	韓国・朝鮮	中　国	ﾌｨﾘﾋﾟﾝ	タ　イ	ｲﾝﾄﾞﾈｼｱ	ﾍﾞﾄﾅﾑ	ｱﾒﾘｶ	ﾌﾞﾗｼﾞﾙ	その他
平成12年	643	131	127	51	118	…	…	14	163	39
17	891	264	190	49	139	34	36	14	109	56
22	727	241	186	41	116	9	32	12	49	41
27	619	180	138	42	93	6	52	10	23	75
令和２年	754	152	181	47	103	8	132	15	38	78

注）「その他」には無国籍及び国名「不詳」を含む。インドネシア及びベトナムは平成12年まで「その他」で集計。資料：総務省「国勢調査」

１７．年齢別人口指数

各年10月１日現在

年　次	人　数	実数（構成割合）						年齢構成指数			
		年少人口（０～14歳）		生産年齢人口（15～64歳）		老年人口（65歳以上）		年少人口	老年人口	従属人口	老年化
	人	人	%	人	%	人	%				
平成28年	60 019	7 293	(12.2)	33 554	(55.9)	19 148	(31.9)	21.7	57.1	78.8	262.6
29	59 792	7 202	(12.0)	33 232	(55.6)	19 334	(32.3)	21.7	58.2	79.9	268.5
30	59 509	7 101	(11.9)	32 915	(55.3)	19 469	(32.7)	21.6	59.1	80.7	274.2
令和元年	59 197	7 005	(11.8)	32 680	(55.2)	19 488	(32.9)	21.4	59.6	81.1	278.2
2	58 852	6 880	(11.8)	32 027	(54.7)	19 628	(33.5)	21.5	61.3	82.8	285.3
3	58 558	6 831	(11.7)	31 709	(54.4)	19 701	(33.8)	21.5	62.1	83.7	288.4

注）年少人口指数は、生産年齢人口に対する年少人口の比率。
老年人口指数は、生産年齢人口に対する老年人口の比率。
従属人口指数は、生産年齢人口に対する年少人口と老年人口を合わせたものの比率。
老年化指数は、年少人口に対する老年人口の比率。
構成割合は年齢不詳を除いて算出。　　資料：長野県総合政策課統計室「毎月人口異動調査」

１８．年齢３区分別人口推移

各年10月１日現在（単位：人）

年　次	総　　数			年少人口（０～14歳）			生産年齢人口（15～64歳）		
	男	女	計	男	女	計	男	女	計
平成２年	29 792	32 162	61 954	5 786	5 388	11 174	19 998	20 931	40 929
7	30 674	32 865	63 539	5 353	4 869	10 222	20 446	21 062	41 508
12	31 143	33 406	64 549	5 129	4 696	9 825	20 329	20 629	40 958
17	30 858	33 164	64 022	4 711	4 420	9 131	19 706	19 901	39 607
18	30 706	33 040	63 746	4 650	4 394	9 044	19 452	19 647	39 099
19	30 581	32 798	63 379	4 604	4 256	8 860	19 162	19 306	38 468
20	30 367	32 615	62 982	4 523	4 156	8 679	18 824	19 037	37 861
21	30 144	32 459	62 603	4 446	4 106	8 552	18 470	18 686	37 156
22	29 856	32 212	62 068	4 307	4 038	8 345	18 261	18 387	36 648
23	29 740	32 058	61 798	4 190	3 975	8 165	18 187	18 294	36 481
24	29 649	31 938	61 587	4 118	3 923	8 041	17 886	18 022	35 908
25	29 465	31 728	61 193	4 000	3 856	7 856	17 608	17 607	35 215
26	29 287	31 476	60 763	3 898	3 777	7 675	17 312	17 199	34 511
27	29 105	31 193	60 298	3 756	3 672	7 428	17 106	16 828	33 934
28	29 027	30 992	60 019	3 720	3 573	7 293	16 959	16 595	33 554
29	28 926	30 866	59 792	3 688	3 514	7 202	16 798	16 434	33 232
30	28 789	30 720	59 509	3 642	3 459	7 101	16 673	16 242	32 915
令和元年	28 676	30 521	59 197	3 579	3 426	7 005	16 596	16 084	32 680
2	28 404	30 448	58 852	3 530	3 350	6 880	16 162	15 865	32 027
3	28 223	30 335	58 558	3 482	3 349	6 831	15 972	15 737	31 709

年　次	老年人口（65歳以上）			不　　詳		
	男	女	計	男	女	計
平成２年	4 003	5 841	9 844	5	2	7
7	4 875	6 933	11 808	－	1	1
12	5 664	8 076	13 740	21	5	26
17	6 441	8 843	15 284	－	－	－
18	6 604	8 999	15 603	－	－	－
19	6 815	9 236	16 051	－	－	－
20	7 020	9 422	16 442	－	－	－
21	7 228	9 667	16 895	－	－	－
22	7 234	9 770	17 004	54	17	71
23	7 309	9 772	17 081	54	17	71
24	7 591	9 976	17 567	54	17	71
25	7 803	10 248	18 051	54	17	71
26	8 023	10 483	18 506	54	17	71
27	8 226	10 686	18 912	17	7	24
28	8 331	10 817	19 148	17	7	24
29	8 423	10 911	19 334	17	7	24
30	8 457	11 012	19 469	17	7	24
令和元年	8 484	11 004	19 488	17	7	24
2	8 562	11 066	19 628	150	167	317
3	8 619	11 082	19 701	150	167	317

資料：長野県総合政策課統計室「毎月人口異動調査」

１９．地区別年齢３区分別人口

各年10月１日現在

年次 地区別	人口				構成割合		
	総数	年少人口 （０～14歳）	生産年齢人口 （15～64歳）	老年人口 （65歳以上）	年少人口	生産年齢人口	老年人口
	人	人	人	人	%	%	%
平成２年	61 954	11 174	40 929	9 844	18.0	66.1	15.9
7	63 539	10 222	41 508	11 808	16.4	65.3	18.6
12	64 549	9 825	40 958	13 740	15.2	63.5	21.3
17	64 022	9 131	39 607	15 284	14.3	61.9	23.9
22	62 068	8 345	36 648	17 004	13.5	59.1	27.4
27	60 298	7 428	33 934	18 912	12.3	56.3	31.4
令和２年	58 852	6 880	32 027	19 628	11.8	54.7	33.5
寂蒔	1 868	287	1 058	515	15.4	56.9	27.7
鋳物師屋	1 302	198	765	334	15.3	59.0	25.8
打沢	544	95	326	121	17.5	60.1	22.3
小島	1 129	156	600	371	13.8	53.2	32.9
桜堂	984	133	582	253	13.7	60.1	26.1
新田	1 596	215	926	448	13.5	58.3	28.2
杭瀬下	1 503	192	833	465	12.9	55.9	31.2
杭瀬下一丁目	68	5	39	24	7.4	57.4	35.3
杭瀬下二丁目	144	21	85	38	14.6	59.0	26.4
杭瀬下三丁目	223	48	143	31	21.6	64.4	14.0
杭瀬下四丁目	205	22	131	47	11.0	65.5	23.5
杭瀬下五丁目	275	45	188	33	16.9	70.7	12.4
杭瀬下六丁目	200	31	156	12	15.6	78.4	6.0
中	843	112	476	251	13.3	56.7	29.9
屋代	5 260	695	2 982	1 551	13.3	57.0	29.7
粟佐	1 689	240	909	538	14.2	53.9	31.9
雨宮	2 218	261	1 265	688	11.8	57.1	31.1
土口	1 080	96	594	387	8.9	55.2	35.9
生萱	449	44	238	166	9.8	53.1	37.1
倉科	1 619	146	826	647	9.0	51.0	40.0
森	1 939	206	1 021	712	10.6	52.7	36.7
桑原	1 552	132	741	679	8.5	47.7	43.8
稲荷山	4 092	524	2 206	1 358	12.8	54.0	33.2
野高場	761	99	417	244	13.0	54.9	32.1
八幡	4 896	508	2 625	1 749	10.4	53.8	35.8
更埴地区計	**36 439**	**4 511**	**20 132**	**11 662**	**12.4**	**55.5**	**32.1**
磯部	2 511	256	1 370	852	10.3	55.3	34.4
戸倉	3 787	374	2 023	1 360	10.0	53.8	36.2
戸倉温泉	80	2	43	35	2.5	53.8	43.8
若宮	1 765	144	892	724	8.2	50.7	41.1
羽尾	1 475	149	719	607	10.1	48.7	41.2
須坂	347	43	168	136	12.4	48.4	39.2
上徳間	2 257	279	1 258	691	12.5	56.5	31.0
内川	2 175	343	1 307	513	15.9	60.4	23.7
千本柳	1 653	240	978	418	14.7	59.8	25.6
小船山	795	124	460	207	15.7	58.2	26.2
戸倉地区計	**16 845**	**1 954**	**9 218**	**5 543**	**11.7**	**55.1**	**33.2**
力石	639	54	306	278	8.5	48.0	43.6
新山	724	66	386	272	9.1	53.3	37.6
上山田	2 284	167	1 197	907	7.4	52.7	39.9
上山田温泉一丁目	391	24	167	194	6.2	43.4	50.4
上山田温泉二丁目	319	26	150	122	8.7	50.3	40.9
上山田温泉三丁目	835	28	239	559	3.4	28.9	67.7
上山田温泉四丁目	376	50	232	91	13.4	62.2	24.4
上山田地区計	**5 568**	**415**	**2 677**	**2 423**	**7.5**	**48.5**	**43.9**

注）総数には年齢不詳を含むが、年齢3区分及び構成割合の分母は年齢不詳を除いて算出。資料：総務省「国勢調査」

２０．人口集中地区の面積・人口・世帯数の推移

各年10月１日現在

年　次	千曲市総数			人口集中地区総数				総数に占める人口集中地区の割合		
	面　積	世帯数	人　口	面　積	世帯数	人　口	人口密度	面　積	世帯数	人　口
	km²	世帯	人	km²	世帯	人	人/km²	%	%	%
昭和55年	119.72	16 138	60 106	4.3	5 122	17 953	4 175	3.6	31.7	29.9
60	119.72	16 936	61 883	4.3	5 075	17 301	4 023	3.6	30.0	28.0
平成２年	119.84	17 756	61 954	4.8	5 421	17 894	3 728	4.0	30.5	28.9
7	119.84	19 372	63 539	5.5	6 204	19 439	3 534	4.6	32.0	30.6
12	119.84	20 547	64 549	5.6	6 489	19 099	3 411	4.7	31.6	29.6
17	119.84	21 251	64 022	6.1	7 531	21 037	3 449	5.1	35.4	32.9
22	119.84	21 449	62 068	5.96	7 502	20 529	3 398	5.0	35.0	33.1
27	119.79	21 573	60 298	5.98	7 231	19 393	3 243	5.0	33.5	32.2
令和２年	119.79	22 023	58 852	6.19	7 743	20 091	3 246	5.2	35.2	34.1

注）面積は国土地理院公表値による。　　資料：総務省「国勢調査」

人口集中地区　内訳

年　次	屋代・埴生地区				稲荷山・八幡地区			
	面　積	世帯数	人　口	人口密度	面　積	世帯数	人　口	人口密度
	km²	世帯	人	人/km²	km²	世帯	人	人/km²
昭和55年	1.2	1 536	5 796	4 830	1.1	1 458	5 573	5 066
60	1.2	1 479	5 426	4 522	1.2	1 492	5 513	4 594
平成２年	1.4	1 617	5 588	3 991	1.5	1 713	6 194	4 129
7	1.6	1 964	6 316	3 948	1.7	2 023	6 869	4 041
12	1.7	2 115	6 413	3 750	1.7	2 095	6 733	3 961
17	1.9	2 387	7 029	3 759	1.7	2 150	6 649	3 911
22	1.9	2 519	7 144	3 720	1.6	2 114	6 382	3 891
27	1.9	2 440	6 642	3 590	1.6	2 102	5 991	3 653
令和２年	2.2	2 961	7 723	3 448	1.6	2 098	5 804	3 539

年　次	戸倉地区　・上山田地区			
	面　積	世帯数	人　口	人口密度
	km²	世帯	人	人/km²
昭和55年	2.0	2 128	6 584	3 292
60	1.9	2 104	6 362	3 348
平成２年	1.9	2 091	6 112	3 217
7	2.2	2 217	6 254	2 843
12	2.2	2 288	5 953	2 706
17	2.5	2 994	7 359	2 955
22	2.5	2 869	7 003	2 823
27	2.5	2 689	6 760	2 714
令和２年	2.3	2 684	6 564	2 842

資料：総務省「国勢調査」

２１．１５歳以上就業者、通学者の従業地、通学地別状況

各年10月１日現在（単位：人）

区　　分	平成 22 年			平成 27 年		
	総　数	就 業 者	通 学 者	総　数	就 業 者	通 学 者
千曲市に常住する者	32 872	29 964	2 908	37 097	29 803	7 294
千曲市内に通勤・通学の者	19 039	18 226	813	23 111	17 855	5 256
自　宅	4 147	4 147	－	3 557	3 557	－
自宅外	14 892	14 079	813	19 554	14 298	5 256
他市町村に通勤・通学（出）	13 547	11 474	2 073	13 532	11 566	1 966
県　内	13 488	11 429	2 059	13 154	11 358	1 796
長　野　市	8 821	7 355	1 466	8 460	7 248	1 212
松　本　市	172	129	43	177	133	44
上　田　市	1 950	1 533	417	1 898	1 481	417
須　坂　市	165	161	4	194	191	3
小　諸　市	81	68	13	56	50	6
坂　城　町	1 780	1 692	88	1 814	1 738	76
その他の市町村	519	491	28	555	517	38
県　外	59	45	14	378	208	170
他市町村から通勤・通学（入）	8 153	7 378	775	9 040	7 986	1 054
県　内	8 104	7 329	775	8 960	7 907	1 053
長　野　市	5 667	4 991	676	6 164	5 334	830
松　本　市	27	27	－	39	37	2
上　田　市	772	742	30	1 017	927	90
須　坂　市	199	189	10	214	208	6
小　諸　市	36	34	2	49	39	10
坂　城　町	944	916	28	982	951	31
その他の市町村	459	430	29	495	411	84
県　外	49	49	－	80	79	1

注）平成27年より通学者に15歳未満通学者を含む。　　資料：総務省「国勢調査」

２２．流入・流出人口（昼間人口）の状況

各年10月１日現在（単位：人）

区　　分	平成17年	平成22年	平成27年
常住地による人口（夜間人口）	64 022	62 068	60 298
従業も通学もしていない	22 715	23 849	23 075
自宅で従業	5 517	4 147	3 557
自宅外の市内で従業・通学	22 045	20 042	19 554
県内他市町村で従業・通学	13 508	13 510	13 154
他県で従業・通学	50	59	378
常住地による就業者数	32 873	29 964	29 803
うち自宅外の市内で従業	15 872	14 079	14 298
うち県内他市町村で従事	11 435	11 429	11 358
うち他県で従業	49	45	208
従業地・通学地による人口（昼間人口）	58 471	56 746	55 806
うち県内他市町村に常住	7 957	8 198	8 960
うち他県に常住	50	49	80
従業地による就業者数	28 545	25 868	26 223
うち県内他市町村に常住	7 107	7 329	7 907
うち他県に常住	49	49	79

注）夜間人口には不詳を含む。　　資料：総務省「国勢調査」

２３．配偶関係（４区分）・年齢（５歳階級）・男女別１５歳以上人口

令和２年10月１日現在（単位：人）

年　齢	総　数	男					女				
			未　婚	有配偶	死　別	離　別		未　婚	有配偶	死　別	離　別
総　　数	51 655	24 724	7 107	15 414	934	866	26 931	5 159	15 517	4 402	1 459
15 ～ 19	2 707	1 362	1 360	－	－	－	1 345	1 343	－	－	－
20 ～ 24	2 017	1 032	966	52	－	－	985	890	74	－	4
25 ～ 29	2 236	1 184	881	262	－	12	1 052	662	355	1	21
30 ～ 34	2 606	1 321	618	642	－	22	1 285	412	808	1	47
35 ～ 39	2 961	1 546	551	924	－	36	1 415	292	1 024	6	81
40 ～ 44	3 689	1 887	591	1 189	6	76	1 802	328	1 298	8	144
45 ～ 49	4 483	2 228	602	1 475	5	108	2 255	342	1 664	27	195
50 ～ 54	3 930	2 013	490	1 365	10	105	1 917	240	1 427	35	192
55 ～ 59	3 650	1 765	362	1 253	18	106	1 885	152	1 494	80	145
60 ～ 64	3 748	1 824	239	1 406	30	116	1 924	123	1 536	122	126
65 ～ 69	4 057	1 962	198	1 597	54	89	2 095	105	1 610	222	141
70 ～ 74	4 684	2 282	166	1 866	121	102	2 402	88	1 703	435	151
75 ～ 79	3 964	1 787	53	1 517	157	43	2 177	78	1 293	674	98
80 ～ 84	2 959	1 285	17	1 052	154	37	1 674	38	765	774	56
85 ～ 89	2 227	796	10	581	181	11	1 431	36	349	959	37
90 ～ 94	1 291	358	3	208	132	3	933	22	107	748	13
95 ～ 99	388	84	－	25	59	－	304	8	6	270	5
100 以上	58	8	－	－	7	－	50	－	4	40	3

注）「配偶関係不詳」を除いて算出。　　資料：総務省「令和２年国勢調査」

２４．労働力状態・年齢（５歳階級）別１５歳以上人口

年齢 男女	総数	労働力人口計	労働力人口 就業者 就業者計	主に仕事	家事のほか仕事	通学のかたわら仕事
総数	52 846	31 307	29 803	25 212	4 054	154
15～19歳	2 851	363	316	228	2	84
20～24	2 219	1 698	1 555	1 477	20	46
25～29	2 548	2 247	2 082	1 960	81	8
30～34	2 818	2 419	2 276	2 054	169	－
35～39	3 547	3 071	2 896	2 515	322	3
40～44	4 420	3 955	3 770	3 248	491	6
45～49	3 970	3 598	3 440	2 980	444	3
50～54	3 640	3 221	3 091	2 665	406	1
55～59	3 768	3 164	3 038	2 612	400	1
60～64	4 153	2 819	2 711	2 206	476	－
65～69	4 885	2 354	2 270	1 663	571	－
70～74	4 289	1 281	1 257	876	343	2
75～79	3 355	628	614	410	185	－
80～84	2 927	335	333	221	98	－
85歳以上	3 456	154	154	97	46	－
（再掲）						
15～64歳	33 934	26 555	25 175	21 945	2 811	152
65歳以上	18 912	4 752	4 628	3 267	1 243	2
65～74歳	9 174	3 635	3 527	2 539	914	2
75歳以上	9 738	1 117	1 101	728	329	－
男	25 332	17 617	16 617	15 951	432	67
15～19歳	1 522	211	180	143	－	37
20～24	1 119	874	792	761	5	23
25～29	1 293	1 238	1 127	1 113	7	4
30～34	1 479	1 437	1 353	1 340	9	－
35～39	1 822	1 760	1 643	1 619	12	1
40～44	2 203	2 143	2 039	2 020	10	1
45～49	2 028	1 974	1 864	1 852	6	1
50～54	1 775	1 704	1 615	1 598	8	－
55～59	1 845	1 740	1 650	1 616	17	－
60～64	2 020	1 642	1 564	1 494	48	－
65～69	2 405	1 423	1 350	1 186	136	－
70～74	2 025	780	762	654	82	－
75～79	1 542	383	372	306	51	－
80～84	1 164	211	209	174	26	－
85歳以上	1 090	97	97	75	15	－
（再掲）						
15～64歳	17 106	14 723	13 827	13 556	122	67
65歳以上	8 226	2 894	2 790	2 395	310	－
65～74歳	4 430	2 203	2 112	1 840	218	－
75歳以上	3 796	691	678	555	92	－
女	27 514	13 690	13 186	9 261	3 622	87
15～19歳	1 329	152	136	85	2	47
20～24	1 100	824	763	716	15	23
25～29	1 255	1 009	955	847	74	4
30～34	1 339	982	923	714	160	－
35～39	1 725	1 311	1 253	896	310	2
40～44	2 217	1 812	1 731	1 228	481	5
45～49	1 942	1 624	1 576	1 128	438	2
50～54	1 865	1 517	1 476	1 067	398	1
55～59	1 923	1 424	1 388	996	383	1
60～64	2 133	1 177	1 147	712	428	－
65～69	2 480	931	920	477	435	－
70～74	2 264	501	495	222	261	2
75～79	1 813	245	242	104	134	－
80～84	1 763	124	124	47	72	－
85歳以上	2 366	57	57	22	31	－
（再掲）						
15～64歳	16 828	11 832	11 348	8 389	2 689	85
65歳以上	10 686	1 858	1 838	872	933	2
65～74歳	4 744	1 432	1 415	699	696	2
75歳以上	5 942	426	423	173	237	－

注）総数に「労働状態不詳」を含む。

平成27年10月１日現在（単位：人）

休業者	完全失業者	非労働力人口計	非労働力人口 うち家事	非労働力人口 うち通学	非労働力人口 うちその他
383	1 504	21 438	7 409	2 825	11 204
2	47	2 479	17	2 419	43
12	143	510	77	373	60
33	165	293	221	19	53
53	143	393	347	4	42
56	175	466	384	2	80
25	185	454	396	2	56
13	158	367	300	－	67
19	130	407	337	1	69
25	126	596	471	2	123
29	108	1 331	873	－	458
36	84	2 528	1 199	2	1 327
36	24	3 003	1 119	1	1 883
19	14	2 723	777	－	1 946
14	2	2 592	542	－	2 050
11	－	3 296	349	－	2 947
267	1 380	7 296	3 423	2 822	1 051
116	124	14 142	3 986	3	10 153
72	108	5 531	2 318	3	3 210
44	16	8 611	1 668	－	6 943
167	1 000	7 670	901	1 496	5 273
－	31	1 309	4	1 283	22
3	82	240	6	199	35
3	111	50	6	12	32
4	84	39	10	1	28
11	117	60	12	－	48
8	104	56	25	1	30
5	110	50	10	－	40
9	89	65	23	－	42
17	90	102	28	－	74
22	78	377	107	－	270
28	73	980	181	－	799
26	18	1 241	198	－	1 043
15	11	1 156	145	－	1 011
9	2	953	86	－	867
7	－	992	60	－	932
82	896	2 348	231	1 496	621
85	104	5 322	670	－	4 652
54	91	2 221	379	－	1 842
31	13	3 101	291	－	2 810
216	504	13 768	6 508	1 329	5 931
2	16	1 170	13	1 136	21
9	61	270	71	174	25
30	54	243	215	7	21
49	59	354	337	3	14
45	58	406	372	2	32
17	81	398	371	1	26
8	48	317	290	－	27
10	41	342	314	1	27
8	36	494	443	2	49
7	30	954	766	－	188
8	11	1 548	1 018	2	528
10	6	1 762	921	1	840
4	3	1 567	632	－	935
5	－	1 639	456	－	1 183
4	－	2 304	289	－	2 015
185	484	4 948	3 192	1 326	430
31	20	8 820	3 316	3	5 501
18	17	3 310	1 939	3	1 368
13	3	5 510	1 377	－	4 133

資料：総務省「平成27年国勢調査」

２５．産業大分類・男女別１５歳以上就業者数の推移

産業（大分類）別	平成12年 男	平成12年 女	平成12年 計	平成12年 比率	平成17年 男	平成17年 女	平成17年 計	平成17年 比率
	人	人	人	%	人	人	人	%
総人口	31 143	33 406	64 549		30 858	33 164	64 022	
労働力　就業者	19 220	14 897	34 117	100.0	18 448	14 425	32 873	100.0
完全失業者	960	492	1 452		1 326	675	2 001	
第一次産業	**1 675**	**1 737**	**3 412**	**10.0**	**1 717**	**1 549**	**3 266**	**9.9**
A農業	1 655	1 734	3 389	9.9	1 703	1 548	3 251	9.9
B林業・狩猟業	17	1	18	0.1	13	1	14	0.0
C漁業・水産養殖業	3	2	5	0.0	1	－	1	0.0
第二次産業	**8 724**	**4 076**	**12 800**	**37.5**	**7 734**	**3 494**	**11 228**	**34.2**
D鉱業	23	7	30	0.1	8	－	8	0.0
E建設業	2 712	463	3 175	9.3	2 310	392	2 702	8.2
F製造業	5 989	3 606	9 595	28.1	5 416	3 102	8 518	25.9
第三次産業	**8 814**	**9 075**	**17 889**	**52.4**	**8 867**	**9 321**	**18 188**	**55.3**
G電気・ガス･熱供給･水道業	70	16	86	0.3	53	13	66	0.2
H情報通信業､I運輸業	1 262	278	1 540	4.5	1 410	372	1 782	5.4
J卸売業・小売業	3 047	3 491	6 538	19.2	2 512	2 707	5 219	15.9
K金融・保険業	294	366	660	1.9	236	306	542	1.6
L不動産業	85	52	137	0.4	73	63	136	0.4
M飲食店･宿泊業					768	1 311	2 079	6.3
N医療福祉､O教育､PQｻｰﾋﾞｽ業	3 329	4 661	7 990	23.4	3 165	4 365	7 530	22.9
R公務	727	211	938	2.7	650	184	834	2.5
S分類不能の産業	7	9	16	0.0	130	61	191	0.6

注）平成19年産業別(大分類）改定。

２６．産業大分類・従業上の地位（５区分）別１５歳以上就業者数

産業大分類	総数 総数 *1	総数 雇用者	総数 役員	総数 雇人のある業主	総数 雇人のない業主 *2	総数 家族従業者
総数	**29 803**	**23 900**	**1 480**	**504**	**2 438**	**1 163**
第一次産業	**1 942**	**412**	**51**	**59**	**856**	**562**
Ａ農業・林業	1 941	411	51	59	856	562
Ｂ漁業	1	1	－	－	－	－
第二次産業	**9 933**	**8 418**	**696**	**136**	**499**	**159**
Ｃ鉱業・採石業・砂利採取業	7	6	1	－	－	－
Ｄ建設業	2 090	1 305	269	94	323	95
Ｅ製造業	7 836	7 107	426	42	176	64
第三次産業	**17 565**	**14 992**	**732**	**308**	**1 063**	**435**
Ｆ電気・ガス・熱供給・水道業	68	68	－	－	－	－
Ｇ情報通信業	455	410	26	1	18	－
Ｈ運輸業・郵便業	1 239	1 152	41	4	33	2
Ｉ卸売・小売業	4 382	3 626	303	76	217	153
Ｊ金融業・保険業	480	444	16	1	15	1
Ｋ不動産業・物品賃貸業	316	209	42	3	53	9
Ｌ学術研究・専門技術サービス	643	425	52	24	112	30
Ｍ宿泊業・飲食サービス業	1 815	1 397	80	78	148	109
Ｎ生活関連サービス業・娯楽業	1 064	747	35	49	161	70
Ｏ教育・学習支援業	1 182	1 085	11	15	65	4
Ｐ医療・福祉	3 379	3 200	47	38	47	37
Ｑ複合ｻｰﾋﾞｽ事業	397	384	6	5	－	1
Ｒサービス業	1 242	942	73	14	194	19
Ｓ公務	903	903	－	－	－	－
Ｔ分類不能の産業	363	78	1	1	20	7

注)産業大分類は、平成22年国勢調査時による。
*1 総数は従業上の地位「不詳」を含む。 *2「家庭内職者」を含む。

各年10月１日現在

産業（大分類）別	平成22年 男	平成22年 女	平成22年 計	平成22年 比率	平成27年 男	平成27年 女	平成27年 計	平成27年 比率
	人	人	人	%	人	人	人	%
総人口	29 856	32 212	62 068		29 105	31 193	60 298	
労働力　就業者	16 773	13 191	29 964	100.0	16 617	13 186	29 803	100.0
完全失業者	1 675	692	2 367		1 000	504	1 504	
第一次産業	**1 228**	**997**	**2 225**	**7.4**	**1 107**	**835**	**1 942**	**6.5**
A農業・林業	1 221	996	2 217	7.4	1 106	835	1 941	6.5
B漁業	7	1	8	0.0	1	－	1	0.0
第二次産業	**7 070**	**2 939**	**10 009**	**33.4**	**7 015**	**2 918**	**9 933**	**33.3**
C鉱業・採石業・砂利採取業	7	1	8	0.0	6	1	7	0.0
D建設業	1 898	322	2 220	7.4	1 773	317	2 090	7.0
E製造業	5 165	2 616	7 781	26.0	5 236	2 600	7 836	26.3
第三次産業	**8 386**	**9 209**	**17 595**	**58.7**	**8 270**	**9 295**	**17 565**	**59.0**
F電気・ガス・熱供給・水道業	66	17	83	0.3	52	16	68	0.2
G情報通信業	275	179	454	1.5	316	139	455	1.5
H運輸業・郵便業	1 138	229	1 367	4.6	1 022	217	1 239	4.2
I卸売・小売業	2 267	2 373	4 640	15.5	2 107	2 275	4 382	14.7
J金融業・保険業	235	322	557	1.9	206	274	480	1.6
K不動産業・物品賃貸業	170	96	266	0.9	196	120	316	1.1
L学術研究・専門技術サービス	361	173	534	1.8	413	230	643	2.2
M宿泊業・飲食サービス業	697	1 247	1 944	6.5	652	1 163	1 815	6.1
N生活関連サービス業・娯楽業	437	735	1 172	3.9	400	664	1 064	3.6
o教育・学習支援業	589	617	1 206	4.0	581	601	1 182	4.0
P医療・福祉	585	2 431	3 016	10.1	669	2 710	3 379	11.3
Q複合ｻｰﾋﾞｽ事業	154	133	287	1.0	233	164	397	1.3
Rサービス業	749	428	1 177	3.9	798	444	1 242	4.2
S公務	663	229	892	3.0	625	278	903	3.0
T分類不能の産業	89	46	135	0.5	225	138	363	1.2

資料：総務省「国勢調査」

平成27年10月１日現在（単位：人）

男 総数 *1	男 雇用者	男 役員	男 雇人のある業主	男 雇人のない業主 *2	男 家族従業者	女 総数 *1	女 雇用者	女 役員	女 雇人のある業主	女 雇人のない業主 *2	女 家族従業者
16 617	**12 741**	**1 146**	**417**	**1 883**	**225**	**13 186**	**11 159**	**334**	**87**	**555**	**938**
1 107	**175**	**36**	**54**	**755**	**86**	**835**	**237**	**15**	**5**	**101**	**476**
1 106	174	36	54	755	86	835	237	15	5	101	476
1	1	－	－	－	－	－	－	－	－	－	－
7 015	**5 811**	**557**	**130**	**444**	**56**	**2 918**	**2 607**	**139**	**6**	**55**	**103**
6	5	1	－	－	－	1	1	－	－	－	－
1 773	1 098	220	90	322	39	317	207	49	4	1	56
5 236	4 708	336	40	122	17	2 600	2 399	90	2	54	47
8 270	**6 718**	**552**	**233**	**670**	**81**	**9 302**	**8 274**	**180**	**75**	**393**	**354**
52	52	－	－	－	－	16	16	－	－	－	－
316	274	23	1	18	－	139	136	3	－	－	－
1 022	948	33	4	30	－	217	204	8	－	3	2
2 107	1 629	229	66	149	33	2 275	1 997	74	10	68	120
206	178	13	1	13	－	274	266	3	－	2	1
196	126	28	3	38	1	120	83	14	－	15	8
413	250	43	22	95	3	230	175	9	2	17	27
652	451	53	51	74	22	1 163	946	27	27	74	87
400	264	23	30	70	12	664	483	12	19	91	58
581	545	8	5	19	2	601	540	3	10	46	2
669	570	25	35	36	1	2 710	2 630	22	3	11	36
233	224	6	2	－	－	164	160	－	3	－	1
798	582	68	13	128	7	444	360	5	1	66	12
625	625	－	－	－	－	278	278	－	－	－	－
225	37	1	－	14	2	138	41	－	1	6	5

資料：総務省「平成27年国勢調査」

２７．年齢（５歳階級）・産業大分類別就業者数

年　齢	総　数	A 農 業 林 業	B 漁 業	C鉱業・採石業・砂利採取業	D 建 設 業	E 製 造 業	F 電気・ガス・熱供給・水 道 業	G情報通信業	H運輸業・郵便業	I卸売・小売業
総数	29 803	1 941	1	7	2 090	7 836	68	455	1 239	4 382
15～19	316	2	－	－	25	89	－	5	5	71
20～24	1 555	20	－	－	77	481	10	34	47	225
25～29	2 082	36	－	－	82	638	3	43	60	327
30～34	2 276	41	－	－	148	696	1	63	99	371
35～39	2 896	51	－	－	238	885	9	60	116	442
40～44	3 770	56	－	1	287	1 165	9	57	170	570
45～49	3 440	65	－	－	245	1 041	10	62	194	502
50～54	3 091	84	－	1	166	888	12	59	139	442
55～59	3 038	124	－	1	212	742	8	35	124	467
60～64	2 711	243	－	1	230	575	4	21	139	379
65～69	2 270	367	－	3	239	330	2	7	90	279
70～74	1 257	330	1	－	97	201	－	7	36	155
75～79	614	248	－	－	31	76	－	－	17	77
80～84	333	175	－	－	7	21	－	2	3	59
85才以上	154	99	－	－	6	8	－	－	－	16
(再掲)										
65歳以上	4 628	1 219	1	3	380	636	2	16	146	586
65～74歳	3 527	697	1	3	336	531	2	14	126	434
75歳以上	1 101	522	－	－	44	105	－	2	20	152

２８．世帯人員の人数別一般世帯数、一般世帯人員及び１世帯当たり人員

年	一般世帯数								
	総　数	世帯人員が１人	２　人	３　人	４　人	５　人	６　人	７　人	８　人
	世帯	世帯	世帯	世帯	世帯	世帯	世帯	世帯	世帯
平成２年	17 619	2 286	3 550	3 317	3 753	2 256	1 594	718	123
7	19 104	2 945	4 333	3 775	3 593	2 197	1 410	693	136
12	20 505	3 592	5 009	4 217	3 691	2 046	1 245	575	110
17	21 220	3 990	5 664	4 334	3 707	1 912	1 052	450	87
22	21 407	4 322	6 090	4 370	3 696	1 632	863	335	85
27	21 507	4 720	6 440	4 313	3 405	1 578	725	247	62
令和２年	21 958	5 294	6 876	4 354	3 294	1 320	569	192	48

平成27年10月１日現在（単位：人）

J金融業・保険業	K不動産・物品賃貸業	L学術研究・専門、技術ｻｰﾋﾞｽ業	M宿泊業・飲食ｻｰﾋﾞｽ業	N生活関連ｻｰﾋﾞｽ業・娯楽業	O教育、学習支援業	P医療、福祉	Q複合ｻｰﾋﾞｽ事業	Rｻｰﾋﾞｽ業	S公務	T分類不能の産業
480	316	643	1 815	1 064	1 182	3 379	397	1 242	903	363
1	1	9	60	10	1	13	2	12	5	5
28	13	20	107	82	51	246	16	30	49	19
45	21	46	97	86	62	329	32	48	85	42
32	20	41	104	95	61	296	31	73	72	32
35	26	40	131	98	103	372	45	114	94	37
58	37	70	187	125	149	449	56	145	142	37
75	32	67	193	102	154	380	46	114	122	36
73	20	78	164	64	198	377	64	114	128	20
60	33	82	160	79	207	370	58	126	118	32
47	26	79	211	103	113	280	25	165	53	17
14	32	67	216	122	56	186	14	194	27	25
9	18	29	128	65	21	58	7	66	4	25
3	16	12	38	25	5	14	－	30	3	19
－	14	2	15	5	1	7	1	8	1	12
－	7	1	4	3	－	2	－	3	－	5
26	87	111	401	220	83	267	22	301	35	86
23	50	96	344	187	77	244	21	260	31	50
3	37	15	57	33	6	23	1	41	4	36

資料：総務省「平成27年国勢調査」

各年10月１日現在

9　人	10　人以　上	一般世帯人　員	１世帯当たり人員	（再掲）間借り下宿などの単身者	（再掲）会社などの独身寮の単身者
世帯	世帯	人	人	人	人
16	6	61 409	3.49	108	230
13	9	62 903	3.29	76	312
12	8	63 821	3.11	86	366
18	6	63 093	2.97	93	311
9	5	60 890	2.84	66	117
14	3	58 783	2.73	79	175
7	4	57 130	2.60	189	83

資料：総務省「国勢調査」

２９．世帯の家族類型別一般世帯数及び世帯人員

令和２年10月１日現在

世帯の家族類型	一般世帯数	一般世帯人員	６歳未満世帯員のいる一般世帯			18歳未満世帯員のいる一般世帯			３世代世帯	
			世帯数	世帯人員	６歳未満世帯人員	世帯数	世帯人員	18歳未満世帯人員	世帯数	世帯人員
	世帯	人	世帯	人	人	世帯	人	人	世帯	人
総数	21 958	57 130	1 831	7 845	2 483	4 919	20 935	8 543	2 080	10 556
親族のみの世帯	16 493	51 401	1 825	7 821	2 475	4 898	20 839	8 512	2 073	10 520
核家族世帯	13 413	37 698	1 407	5 434	1 924	3 626	13 915	6 387	－	－
夫婦のみの世帯	4 996	9 992	－	－	－	－	－	－	－	－
夫婦と子供から成る世帯	6 271	22 776	1 344	5 256	1 848	3 291	12 984	5 888	－	－
男親と子供から成る世帯	358	809	7	22	10	39	104	56	－	－
女親と子供から成る世帯	1 788	4 121	56	156	66	296	827	443	－	－
核家族以外の世帯	3 080	13 703	418	2 387	551	1 272	6 924	2 125	2 073	10 520
夫婦と両親から成る世帯	158	632	－	－	－	－	－	－	－	－
夫婦と夫の両親から成る世帯	131	524	－	－	－	－	－	－	－	－
夫婦と妻の両親から成る世帯	27	108	－	－	－	－	－	－	－	－
夫婦とひとり親から成る世帯	526	1 578	－	－	－	－	－	－	－	－
夫婦と夫のひとり親から成る世帯	405	1 215	－	－	－	－	－	－	－	－
夫婦と妻のひとり親から成る世帯	121	363	－	－	－	－	－	－	－	－
夫婦,子供と両親から成る世帯	623	3 651	151	893	205	458	2 744	823	623	3 651
夫婦,子供と夫の両親から成る世帯	503	2 956	118	702	160	362	2 176	654	503	2 956
夫婦,子供と妻の両親から成る世帯	120	695	33	191	45	96	568	169	120	695
夫婦,子供とひとり親から成る世帯	797	3 702	95	476	128	384	1 911	653	797	3 702
夫婦,子供と夫のひとり親から成る世帯	600	2 788	64	325	89	284	1 412	481	600	2 788
夫婦,子供と妻のひとり親から成る世帯	197	914	31	151	39	100	499	172	197	914
夫婦と他の親族(親,子供を含まない)から成る世帯	55	180	3	16	3	11	45	12	1	5
夫婦,子供と他の親族(親を含まない)から成る世帯	260	1 213	57	277	68	164	791	229	230	1 083
夫婦,親と他の親族(子供を含まない)から成る世帯	76	398	12	88	13	18	126	28	27	176
夫婦,夫の親と他の親族から成る世帯	43	201	2	11	2	4	21	5	10	51
夫婦,妻の親と他の親族から成る世帯	12	56	－	－	－	1	5	1	－	－
夫婦,子供,親と他の親族から成る世帯	165	1 081	85	578	115	140	938	253	165	1 081
夫婦,子供,夫の親と他の親族から成る世帯	123	808	65	439	88	106	712	191	123	808
夫婦,子供,妻の親と他の親族から成る世帯	41	268	20	139	27	34	226	62	41	268
兄弟姉妹のみから成る世帯	136	285	－	－	－	－	－	－	－	－
他に分類されない世帯	284	983	15	59	19	97	369	127	230	822
非親族を含む世帯	150	385	6	24	8	21	96	31	7	36
単独世帯	5 294	5 294	－	－	－	－	－	－	－	－
(再掲)										
母子世帯	195	514	29	78	34	176	472	269	－	－
父子世帯	25	62	5	16	6	22	56	34	－	－

資料：総務省「令和２年国勢調査」

３．事業所

３０．事業所の概要

産業別（大分類）	平成13年		平成16年		平成18年		平成21年	
	事業所数	従業者数	事業所数	従業者数	事業所数	従業者数	事業所数	従業者数
		人		人		人		人
総　　数	**3 496**	**26 989**	**3 175**	**23 921**	**3 257**	**24 508**	**3 195**	**25 644**
A 農業、林業	38	469	37	510	31	388	35	404
B 漁業							1	2
C 鉱業、採石業、砂利採取業	7	32	6	27	5	21	4	11
D 建設業	392	2 042	378	1 753	355	1 603	349	1 501
E 製造業	511	8 947	470	8 202	464	8 410	428	8 085
F 電気･ガス･熱供給･水道業	2	16	－	－	2	17	1	4
G 情報通信業	81	1 042	13	71	16	82	20	100
H 運輸業、郵便業			43	937	46	810	49	1 203
I 卸売業、小売業	1 266	6 658	742	4 533	721	4 549	739	4 554
J 金融業、保険業	39	403	36	332	39	375	51	421
K 不動産業、物品賃貸業	260	358	272	361	260	332	277	529
L 学術研究、専門･技術ｻｰﾋﾞｽ業							85	284
M 宿泊業、飲食サービス業			461	2 813	468	2 716	449	2 654
N 生活関連ｻｰﾋﾞｽ業、娯楽業							266	946
O 教育、学習支援業						239	99	972
P 医療、福祉						1 805	161	2 406
Q 複合サービス事業							23	349
R ｻｰﾋﾞｽ業(他に分類されないもの)	868	6 370	717	4 382	824	2 583	136	630
S 公務(他に分類されるものを除く)	32	652	－	－	26	578	22	589

注）平成16年は簡易調査のため、民営事業所のみの数値。産業別（大分類）平成19年改定。事業内容等不詳を除く。
平成13年はG及びHを「運輸・通信業」で掲載、「飲食店」は「I」、「宿泊業」は「Q」に含まれる。
平成18年までは「A」と「B」の合計を「A」、「Q」と「R」の合計を「R」で掲載。
資料毎に調査手法が異なるので、数値の差が全て増加・減少を示すものではない。

３１．産業大分類別、規模別事業所数と従業者数（民営）

産業別（大分類）	総　数		１～４人		５～９人	
	事業所数	従業者数	事業所数	従業者数	事業所数	従業者数
		人		人		人
平成13年	3 374	24 998	2 361	4 767	507	3 292
16	3 175	23 921	2 219	4 458	483	3 175
18	3 133	23 853	2 175	4 344	464	2 998
21	3 109	23 832	…	…	…	…
24	2 882	23 150	1 898	3 804	467	3 065
26	2 782	23 975	1 784	3 580	451	2 999
28	2 692	23 336	1 695	3 404	437	2 898
A 農業、林業	31	441	7	15	11	79
B 漁業	－	－	－	－	－	－
C 鉱業、採石業、砂利採取業	2	8	1	3	1	5
D 建設業	280	1 311	193	430	62	397
E 製造業	370	7 370	165	382	67	456
F 電気･ガス･熱供給･水道業	1	1	1	1	－	－
G 情報通信業	14	70	11	20	－	－
H 運輸業、郵便業	53	1 219	8	19	8	56
I 卸売業、小売業	616	4 314	376	820	114	772
J 金融業、保険業	32	341	10	17	5	35
K 不動産業、物品賃貸業	220	514	206	300	5	31
L 学術研究、専門･技術ｻｰﾋﾞｽ業	78	362	62	111	8	52
M 宿泊業、飲食サービス業	349	2 281	238	490	52	334
N 生活関連ｻｰﾋﾞｽ業、娯楽業	239	924	194	342	22	139
O 教育、学習支援業	70	248	53	92	9	56
P 医療、福祉	185	2 832	68	131	50	343
Q 複合サービス事業	26	383	12	34	6	31
R ｻｰﾋﾞｽ業(他に分類されないもの)	126	717	90	197	17	112

注）産業別（大分類）平成19年改定。
資料毎に調査手法が異なるので、数値の差が全て増加・減少を示すものではない。

平成16年・28年は6月1日現在、平成13年・18年は10月1日現在、平成21年・26年は7月1日現在、平成24年は2月1日現在

産業別（大分類）	平成24年		平成26年		平成28年	
	事業所数	従業者数	事業所数	従業者数	事業所数	従業者数
		人		人		人
総　　数	**2 882**	**23 150**	**2 873**	**25 922**	**2 692**	**23 336**
A 農業、林業	34	433	33	533	31	441
B 漁業	1	2	1	2	－	－
C 鉱業、採石業、砂利採取業	1	3	1	4	2	8
D 建設業	314	1 436	299	1 393	280	1 311
E 製造業	405	7 592	378	7 849	370	7 370
F 電気・ガス・熱供給・水道業	－	－	2	5	1	1
G 情報通信業	19	97	13	76	14	70
H 運輸業、郵便業	49	1 030	53	1 115	53	1 219
I 卸売業、小売業	660	4 387	648	4 563	616	4 314
J 金融業、保険業	55	559	37	358	32	341
K 不動産業、物品賃貸業	242	475	227	469	220	514
L 学術研究、専門・技術ｻｰﾋﾞｽ業	78	298	81	420	78	362
M 宿泊業、飲食サービス業	387	2 358	374	2 366	349	2 281
N 生活関連ｻｰﾋﾞｽ業、娯楽業	251	992	256	970	239	924
O 教育、学習支援業	74	248	105	1 085	70	248
P 医療、福祉	157	2 516	189	2 943	185	2 832
Q 複合サービス事業	17	93	25	322	26	383
R ｻｰﾋﾞｽ業（他に分類されないもの）	138	631	131	790	126	717
S 公務（他に分類されるものを除く）	－	－	20	659	－	－

資料：平成18年までは総務省「事業所・企業統計調査」、平成21年・26年は総務省「経済センサス-基礎調査」、
平成24年・28年は総務省・経済産業省「経済センサス-活動調査」

平成16年・28年は6月1日現在、平成13年・18年は10月1日現在、平成21年・26年は7月1日現在、平成24年は2月1日現在

産業別（大分類）	10～29人		30人以上		派遣・下請従業者のみの事業所数
	事業所数	従業者数	事業所数	従業者数	
		人		人	
平成13年	378	6 100	125	10 839	3
16	343	5 492	126	10 796	4
18	368	5 827	126	10 684	－
21	…	…	…	…	…
24	385	6 141	128	10 140	4
26	400	6 383	144	11 013	3
28	414	6 594	131	10 440	15
A 農業、林業	11	207	2	140	－
B 漁業	－	－	－	－	－
C 鉱業、採石業、砂利採取業	－	－	－	－	－
D 建設業	23	386	2	98	－
E 製造業	85	1 409	52	5 123	1
F 電気・ガス・熱供給・水道業	－	－	－	－	－
G 情報通信業	3	50	－	－	－
H 運輸業、郵便業	28	482	9	662	－
I 卸売業、小売業	106	1 599	15	1 123	5
J 金融業、保険業	13	185	3	104	1
K 不動産業、物品賃貸業	8	129	1	54	－
L 学術研究、専門・技術ｻｰﾋﾞｽ業	4	53	4	146	－
M 宿泊業、飲食サービス業	45	702	12	755	2
N 生活関連ｻｰﾋﾞｽ業、娯楽業	19	318	3	125	1
O 教育、学習支援業	4	68	1	32	3
P 医療、福祉	45	709	22	1 649	－
Q 複合サービス事業	6	108	2	210	－
R ｻｰﾋﾞｽ業（他に分類されないもの）	14	189	3	219	2

資料：平成18年までは総務省「事業所・企業統計調査」、平成21年・26年は総務省「経済センサス-基礎調査」、
平成24年・28年は総務省・経済産業省「経済センサス-活動調査」

３２．経営組織別事業所数と従業者数

年　次	総数		個人		株式会社（有限会社含む）		合名・合資（合同会社）		相互会社	
	事業所数	従業者数	事業所数	従業者数	事業所数	従業者数	事業所数	従業者数	事業所数	従業者数
		人		人		人		人		人
平成13年	3 496	26 989	1 840	4 278	1 322	18 148	21	161	4	89
18	3 257	25 850	1 679	3 664	1 242	17 125	18	138	4	80
21	3 195	25 644	1 534	3 425	1 359	17 629	19	130	5	113
24	2 882	23 150	1 363	3 166	1 325	17 150				
26	2 873	25 922	1 219	2 787	1 353	18 064				
28	2 692	23 336	1 190	2 708	1 296	17 531				
構成比（%）	100.0	100.0	44.2	11.6	48.1	75.1				

注）資料毎に調査手法が異なるので、数値の差が全て増加・減少を示すものではない。
　　平成24年より、合名・合資・合同会社、相互会社、外国会社は、株式会社（有限会社含む）に含まれる。

３３．産業、開設時期別事業所数及び従業者数（民営）

開設年 産業別	総　数		H16年以前		H17年		H18年		H19年		H20年		H21年	
	事業所数	従業者数	事業所数	従業者数	事業所数	従業者数	事業所数	従業者数	事業所数	従業者数	事業所数	従業者数	事業所数	従業者数
		人		人		人		人		人		人		人
総数	2 692	23 336	2 098	17 859	53	606	61	380	58	717	60	384	55	893
A～B 農林漁業	31	441	25	306	－	－	1	8	－	－	1	22	2	25
C 鉱業、採石業、砂利採取業	2	8	2	8	－	－	－	－	－	－	－	－	－	－
D 建設業	280	1 311	249	1 147	3	8	－	－	2	57	5	17	5	14
E 製造業	370	7 370	321	6 822	6	45	5	22	3	119	7	51	4	44
F 電気･ｶﾞｽ・熱供給・水道業	1	1	1	1	－	－	－	－	－	－	－	－	－	－
G 情報通信業	14	70	11	66	－	－	1	1	－	－	－	－	－	－
H 運輸業、郵便業	53	1 219	38	881	3	179	2	28	3	35	1	27	1	3
I 卸売業、小売業	616	4 314	496	2 900	8	54	15	111	8	88	13	77	8	220
J 金融業、保険業	32	341	31	340	－	－	－	－	－	－	1	1	－	－
K 不動産業、物品賃貸業	220	514	199	414	3	22	4	4	3	3	－	－	3	14
L 学術研究、専門・技術ｻｰﾋﾞｽ業	78	362	54	169	3	7	2	6	4	98	1	1	3	11
M 宿泊業、飲食ｻｰﾋﾞｽ業	349	2 281	220	1 638	8	108	9	31	12	99	14	63	10	65
N 生活関連ｻｰﾋﾞｽ業、娯楽業	239	924	183	654	4	51	9	39	3	11	7	54	4	12
O 教育、学習支援業	70	248	49	189	1	1	－	－	2	4	3	3	3	1
P 医療、福祉	185	2 832	98	1 570	10	123	9	102	5	64	6	67	10	479
Q 複合ｻｰﾋﾞｽ事業	26	383	11	235	－	－	－	－	11	137	1	1	2	5
R ｻｰﾋﾞｽ業（他に分類されないもの）	126	717	110	519	4	8	4	28	2	2	－	－	－	－

平成13年･18年は10月１日現在、平成21年･26年は7月１日現在、平成24年は2月１日現在、平成28年は6月１日現在

外国会社		会社以外の法人		法人でない団体		独立行政法人等		国		地方公共団体	
事業所数	従業者数	事業所数	従業者数	事業所数	従業者数	事業所数	従業者数	事業所数	従業者数	事業所数	従業者数
	人		人		人		人		人		人
－	－	172	2 294	15	28	－	－	13	169	109	1 822
－	－	164	2 666	15	29	11	151	2	13	122	1 984
－	－	178	2 500	14	35	－	－	1	11	85	1 801
		184	2 812	10	22	－	－	－	－	－	－
		203	3 103	7	21	－	－	－	－	91	1 947
		199	3 084	7	13	…	…	…	…	…	…
		7.4	13.2	0.3	0.1	…	…	…	…	…	…

資料：平成18年までは総務省「事業所・企業統計調査」 、平成21年・26年は総務省「経済センサス-基礎調査」、
平成24年・28年は総務省・経済産業省「経済センサス-活動調査」

平成28年６月１日現在

H22年		H23年		H24年		H25年		H26年		H27年		H28年		不詳	
事業所数	従業者数	事業所数	従業者数	事業所数	従業者数	事業所数	従業者数	事業所数	従業者数	事業所数	従業者数	事業所数	従業者数	事業所数	従業者数
	人		人		人		人		人		人		人		人
43	376	62	450	33	260	49	405	42	299	36	199	8	20	34	488
－	－	1	79	－	－	－	－	1	1	－	－	－	－	－	－
－	－	－	－	－	－	－	－	－	－	－	－	－	－	－	－
3	12	2	3	5	17	1	6	3	26	－	－	1	1	1	3
1	6	1	4	3	24	8	108	3	32	4	44	－	－	4	49
－	－	－	－	－	－	－	－	－	－	－	－	－	－	－	－
－	－	－	－	1	2	－	－	－	－	－	－	1	1	－	－
3	33	1	6	1	27	－	－	－	－	－	－	－	－	－	－
8	68	16	142	8	84	13	117	10	92	4	29	－	－	9	332
－	－	－	－	－	－	－	－	－	－	－	－	－	－	－	－
1	1	2	6	－	－	3	45	2	5	－	－	－	－	－	－
1	2	2	2	1	33	3	21	2	3	－	－	1	7	1	2
13	58	13	41	6	19	12	54	6	14	16	44	4	10	6	37
7	28	9	23	1	6	2	7	5	19	4	19	－	－	1	1
1	3	4	22	－	－	2	4	2	10	1	4	－	－	2	7
3	23	10	120	6	47	5	43	8	97	7	59	1	1	7	37
－	－	－	－	－	－	－	－	－	－	－	－	－	－	1	5
2	142	1	2	1	1	－	－	－	－	－	－	－	－	2	15

３４．地区別、産業大分類別事業所数及び従業者数

地区	総数		農林漁業		鉱業・採石業・砂利採取業		建設業		製造業		電気・ガス・熱供給・水道業	
	事業所数	従業者数	事業所数	従業者数	事業所数	従業者数	事業所数	従業者数	事業所数	従業者数	事業所数	従業者数
		人		人		人		人		人		人
総数	2 692	23 336	31	441	2	8	280	1 311	370	7 370	1	1
寂蒔	83	675	2	25	－	－	9	52	15	296	－	－
鋳物師屋	54	904	－	－	－	－	5	36	7	365	－	－
打沢	17	160	－	－	－	－	－	－	2	12	－	－
小島	74	379	－	－	－	－	5	30	3	5	－	－
桜堂	130	981	－	－	－	－	5	18	4	128	－	－
新田	50	502	－	－	1	5	5	47	19	328	－	－
杭瀬下	85	763	－	－	－	－	2	20	5	45	－	－
杭瀬下一～六丁目	42	265	－	－	－	－	4	26	1	1	－	－
中	18	126	－	－	－	－	1	6	3	36	1	1
屋代	229	2 895	3	23	－	－	32	181	30	1 294	－	－
粟佐	126	990	－	－	－	－	22	154	5	13	－	－
雨宮	102	1 882	－	－	－	－	12	69	11	744	－	－
土口	22	173	2	84	－	－	7	28	5	41	－	－
生萱	13	69	1	27	－	－	4	8	6	31	－	－
倉科	41	217	－	－	－	－	11	42	9	54	－	－
森	69	504	2	101	－	－	10	29	14	198	－	－
桑原	50	292	6	66	－	－	10	27	8	41	－	－
稲荷山	184	1 029	－	－	－	－	20	72	16	132	－	－
野高場	14	252	－	－	－	－	4	18	1	1	－	－
八幡	153	1 631	6	48	－	－	21	97	37	791	－	－
磯部	110	1 034	－	－	－	－	12	34	15	404	－	－
戸倉	224	1 174	－	－	1	3	12	69	22	248	－	－
戸倉温泉	12	245	－	－	－	－	－	－	－	－	－	－
若宮	65	207	2	9	－	－	10	20	13	34	－	－
羽尾	58	567	4	39	－	－	12	23	19	400	－	－
須坂	16	93	1	8	－	－	2	12	5	46	－	－
上徳間	101	1 106	－	－	－	－	12	64	26	649	－	－
内川	108	1 152	－	－	－	－	6	18	23	554	－	－
千本柳	26	177	－	－	－	－	5	39	7	70	－	－
小船山	15	67	－	－	－	－	3	21	5	33	－	－
力石	18	133	－	－	－	－	2	8	5	41	－	－
新山	17	222	－	－	－	－	2	7	8	77	－	－
上山田	103	634	2	11	－	－	10	28	12	222	－	－
温泉一～四丁目	263	1 836	－	－	－	－	3	8	9	36	－	－

情報通信業		運輸業・郵便業		卸売業・小売業		金融業・保険業		不動産業・物品賃貸業		学術研究・専門技術サービス業		宿泊業・飲食サービス業	
事業所数	従業者数	事業所数	従業者数	事業所数	従業者数	事業所数	従業者数	事業所数	従業者数	事業所数	従業者数	事業所数	従業者数
	人		人		人		人		人		人		人
14	70	53	1 219	616	4 314	32	341	220	514	78	362	349	2 281
－	－	2	17	26	144	2	2	4	7	2	3	7	47
－	－	3	32	12	184	1	4	9	19	1	1	2	35
3	5	1	8	6	51	－	－	2	4	－	－	1	69
－	－	3	39	15	43	1	32	8	64	3	6	12	64
－	－	1	3	48	462	4	72	10	13	6	11	20	93
－	－	1	27	12	50	－	－	3	7	－	－	－	－
－	－	－	－	26	181	2	18	12	24	3	10	9	93
2	22	－	－	10	77	2	16	2	2	1	3	2	14
－	－	－	－	4	35	－	－	－	－	－	－	2	12
3	22	9	392	57	365	4	17	13	54	6	10	16	111
1	1	5	125	30	235	2	32	4	8	6	21	15	121
－	－	11	250	31	392	－	－	－	－	9	162	3	12
－	－	－	－	3	8	－	－	1	1	－	－	－	－
－	－	－	－	1	1	－	－	－	－	－	－	－	－
－	－	－	－	4	10	－	－	2	2	1	1	2	8
－	－	－	－	16	53	－	－	1	3	4	8	4	16
－	－	－	－	10	26	1	1	－	－	－	－	3	20
－	－	1	1	57	381	2	25	3	38	5	14	18	83
－	－	1	2	1	3	－	－	－	－	－	－	3	29
1	2	4	105	28	213	－	－	7	32	7	13	11	71
－	－	－	－	22	140	1	35	12	26	3	7	18	112
1	1	3	126	54	260	4	50	44	68	5	9	24	60
－	－	1	18	4	8	－	－	－	－	1	40	5	178
－	－	－	－	13	54	1	2	10	17	1	2	1	5
1	2	1	2	7	30	－	－	－	－	－	－	3	13
－	－	－	－	3	5	－	－	－	－	1	1	－	－
－	－	3	39	15	92	－	－	15	20	3	6	9	30
1	1	－	－	36	455	1	1	10	15	2	3	3	5
1	14	－	－	3	6	－	－	1	2	4	18	1	2
－	－	－	－	2	4	－	－	2	2	1	2	1	4
－	－	－	－	4	13	－	－	2	22	－	－	－	－
－	－	－	－	3	131	－	－	1	2	1	1	－	－
－	－	－	－	19	79	－	－	27	36	1	1	4	14
－	－	3	33	34	123	4	34	15	26	1	9	150	960

（つづき）　　平成28年６月１日現在

地区	生活関連サービス業・娯楽業		教育･学習支援業		医療・福祉		複合サービス業		サービス業（他に分類されないもの）	
	事業所数	従業者数	事業所数	従業者数	事業所数	従業者数	事業所数	従業者数	事業所数	従業者数
		人		人		人		人		人
総数	239	924	70	248	185	2 832	26	383	126	717
寂蒔	3	28	2	2	4	20	1	3	4	29
鋳物師屋	3	25	2	13	4	37	2	140	3	13
打沢	2	11	－	－	－	－	－	－	－	－
小島	8	25	8	19	5	35	－	－	3	17
桜堂	17	94	8	66	4	10	1	5	2	6
新田	4	7	2	24	1	3	－	－	2	4
杭瀬下	11	33	2	2	6	314	－	－	7	23
杭瀬下一～六丁目	7	22	－	－	7	60	1	4	3	18
中	1	10	－	－	2	18	－	－	4	8
屋代	14	23	5	9	21	183	－	－	16	211
粟佐	14	55	2	2	12	110	1	85	7	28
雨宮	7	31	2	2	5	136	2	23	9	61
土口	2	2	－	－	－	－	－	－	2	9
生萱	－	－	－	－	－	－	－	－	1	2
倉科	5	12	1	1	3	81	1	2	2	4
森	5	5	3	6	5	63	2	11	3	11
桑原	7	12	－	－	3	93	－	－	2	6
稲荷山	24	64	8	21	23	165	1	3	6	30
野高場	1	2	－	－	3	197	－	－	－	－
八幡	7	55	2	8	7	103	2	26	13	67
磯部	13	88	3	34	10	153	－	－	1	1
戸倉	21	68	5	19	16	142	2	20	10	31
戸倉温泉	1	1	－	－	－	－	－	－	－	－
若宮	6	9	2	2	2	43	1	1	3	9
羽尾	2	3	2	2	2	37	2	10	3	6
須坂	1	2	－	－	2	8	－	－	1	11
上徳間	7	23	－	－	8	124	－	－	3	59
内川	10	29	4	7	6	45	2	9	4	10
千本柳	2	4	－	－	－	－	1	18	1	4
小船山	－	－	－	－	1	1	－	－	－	－
力石	2	3	－	－	2	44	1	2	－	－
新山	1	1	－	－	－	－	－	－	1	3
上山田	8	72	4	5	8	135	2	18	6	13
温泉一～四丁目	23	105	3	4	13	472	1	3	4	23

資料：総務省・経済産業省「平成28年経済センサス-活動調査」

４．商工業

３５．産業中分類別事業所数、従業者数、年間商品販売額等（卸・小売業）

産業別	事業所数			従業者数			年間商品販売額	その他の収入額
	計	経営組織別		計	男	女		
		法人	個人					
				人	人	人	万円	万円
総数	**518**	**333**	**185**	**3 495**	**1 791**	**1 704**	**10 077 721**	**345 971**
卸売業	119	105	14	869	598	271	4 937 870	102 707
50 各種商品	1	1	－	4	3	1	X	X
51 繊維・衣服等	3	3	－	27	17	10	38 469	11
52 飲食料品	45	40	5	394	256	138	2 097 255	14 135
53 建築材料，鉱物･金属材料等	27	26	1	177	129	48	1 285 305	22 932
54 機械器具	25	21	4	154	125	29	736 947	59 454
50 その他	18	14	4	113	68	45	X	X
小売業	399	228	171	2 626	1 193	1 433	5 139 851	243 264
56 各種商品	1	1	－	154	18	136	X	－
57 織物・衣服・身の回り品	36	20	16	113	31	82	166 294	888
58 飲食料品	101	46	55	980	375	605	1 621 773	12 637
59 機械器具	77	46	31	403	289	114	1 058 323	202 808
60 その他	174	105	69	922	444	478	X	26 302
61 無店舗	10	10	－	54	36	18	142 985	629

３６．商業の推移（卸・小売業）

年次	事業所数	従業者数	年間商品販売額	商品手持額	その他収入額	１事業所当たり		１人当たり販売額	売場面積（小売業のみ）
						従業者	販売額		
		人	万円	万円	万円	人	万円	万円	㎡
平成９年	811	4 293	13 184 057	1 199 300	421 808	5.3	16 257	3 071	67 658
11	847	4 796	13 883 699	…	…	5.7	16 392	2 895	71 448
14	774	5 118	13 584 891	1 168 021	319 141	6.6	17 552	2 654	74 973
16	746	4 507	11 098 681	…	…	6.0	14 878	2 463	79 775
19	693	4 415	12 650 834	705 705	213 096	6.4	18 255	2 865	78 165
24	526	3 287	11 480 119	625 279	254 642	6.2	21 825	3 493	63 388
28	518	3 495	10 077 721	…	345 971	6.7	19 455	2 883	69 417

注）　平成9年・14年・16年(簡易調査)・19年・28年は６月１日現在、平成11年（簡易調査）は７月１日現在、
　　平成24年は２月１日現在。

資料：経済産業省「商業統計」、平成24年・28年は総務省・経済産業省「経済センサス-活動調査」

平成28年６月１日現在

産業別	売場面積	１事業所当りの			従業員１人当り年間商品販売額	売場面積１㎡当り年間商品販売額
		従業者数	年間商品販売額	売場面積		
	㎡	人	万円	㎡	万円	万円
総数	**69 417**	**6.7**	**19 455**	**134**	**2 883**	**145**
卸売業	－	7.3	41 495	－	5 682	－
50 各種商品	－	4.0	X	－	X	－
51 繊維・衣服等	－	9.0	12 823	－	1 425	－
52 飲食料品	－	8.8	46 606	－	5 323	－
53 建築材料，鉱物･金属材料等	－	6.6	47 604	－	7 262	－
54 機械器具	－	6.2	29 478	－	4 785	－
50 その他	－	6.3	X	－	X	－
小売業	69 417	6.6	12 882	174	1 957	74
56 各種商品	X	154.0	X	X	X	X
57 織物・衣服・身の回り品	4 969	3.1	4 619	138	1 472	33
58 飲食料品	24 005	9.7	16 057	238	1 655	68
59 機械器具	4 562	5.2	13 744	59	2 626	232
60 その他	X	5.3	X	X	X	X
61 無店舗	－	5.4	14 299	－	2 648	－

資料：総務省・経済産業省「平成28年経済センサス-活動調査」

３７．卸・小売別事業所数・従業者数・年間商品販売額の推移

年次	事業所数		従業者数		年間商品販売額	
	卸売業	小売業	卸売業	小売業	卸売業	小売業
			人	人	万円	万円
平成９年	132	679	1 354	2 939	7 366 873	5 817 184
11	159	688	1 608	3 188	8 533 414	5 350 285
14	136	638	1 496	3 622	8 006 184	5 578 707
16	135	611	1 084	3 423	5 993 014	5 105 667
19	128	565	1 047	3 368	7 582 221	5 068 613
24	131	395	860	2 427	7 412 551	4 067 568
28	119	399	869	2 626	4 937 870	5 139 851

注）平成9年・14年・16年(簡易調査)・19年・28年は６月１日現在、平成11年(簡易調査)は７月１日現在、平成24年は２月１日現在。

資料：経済産業省「商業統計」、平成24年・28年は総務省・経済産業省「経済センサス-活動調査」

３８．産業中分類別工業の推移

年次 産業	事業所			従業員数					現金給与総額
					常用労働者		事業主・家族従業員		
	総数	法人	個人	総数	男	女	男	女	
				人	人	人	人	人	万円
平成18年	235	218	17	7 244	4 609	2 613	14	8	3 021 344
19	235	218	17	7 340	4 806	2 512	17	5	3 245 187
20	246	224	22	7 115	4 662	2 427	20	6	3 203 936
21	212	203	9	6 420	4 293	2 115	8	4	2 669 461
22	206	197	9	6 515	4 382	2 121	9	3	2 866 908
23	214	198	16	6 780	4 690	2 064	19	7	2 880 561
24	202	192	10	6 522	4 472	2 037	11	2	2 755 997
25	205	196	9	6 736	4 582	2 141	11	2	2 888 551
26	205	197	8	6 884	4 737	2 137	8	2	2 988 621
27	214	…	…	6 754	…	…	…	…	2 988 031
28	197	190	7	6 970	従業員男計⇒	4 853	従業員女計⇒	2 117	3 022 509
29	194	186	8	7 170		4 881		2 289	3 110 728
30	190	183	7	7 348		5 020		2 328	3 288 886
令和元年	189	182	7	7 400		5 012		2 388	3 140 706
09 食料	20	19	1	865	従業員男⇒	406	従業員女⇒	459	260 305
10 飲料	4	4	－	458		330		128	215 762
11 繊維	3	3	－	149		23		126	31 914
12 木材	1	1	－	17		11		6	X
13 家具	1	1	－	68		55		13	X
14 紙・ﾊﾟﾙﾌﾟ	2	2	－	35		22		13	X
18 ﾌﾟﾗｽﾁｯｸ	20	20	－	374		182		192	114 609
21 窯業	5	5	－	42		37		5	13 592
22 鉄鋼	5	5	－	72		51		21	30 784
23 非鉄	4	3	1	75		54		21	31 991
24 金属	19	18	1	422		327		95	181 773
25 はん用機械	10	10	－	391		235		156	176 536
26 生産用機械	41	40	1	1 366		1 082		284	563 790
27 業務用機械	17	15	2	859		480		379	409 387
28 電子	10	10	－	925		783		142	530 682
29 電気	15	14	1	706		512		194	316 659
30 情報	1	1	－	60		26		34	X
31 輸送	7	7	－	489		377		112	195 281
32 その他	4	4	－	27		19		8	9 105

注）従業者４人以上の事業所のみ。 平成19年から修理料収入額等の金額にその他収入額が含まれている。
事業所数と従業者数について、平成23年は平成24年２月１日時点、平成27年～令和元年は各翌年６月１日時点、それ以外の年は各年12月31日現在の数値。平成27年の現金給与総額、原材料使用額、 製造品出荷額等、粗付加価値額については、個人経営調査票による調査分を含まない。

原材料使用額	製造品出荷額等				粗付加価値額
	総　額	製造品出荷額	加工賃収入額	その他の収入額等	
万円	万円	万円	万円	万円	万円
10 330 790	18 339 593	15 974 419	2 341 587	23 587	7 811 526
11 677 888	20 873 415	15 565 881	4 109 154	1 198 380	9 042 314
11 544 164	20 096 350	14 678 650	4 278 936	1 138 764	8 309 385
7 781 239	14 172 562	10 292 188	2 888 832	991 542	6 153 008
8 668 511	14 849 457	10 274 497	3 598 552	976 408	6 480 970
9 274 031	17 156 213	13 146 672	3 095 790	913 751	7 778 949
8 938 045	15 566 744	11 519 017	3 000 044	1 047 683	6 418 057
9 299 787	16 129 859	11 977 999	2 992 074	1 159 786	6 598 931
10 626 820	17 953 223	13 363 678	3 444 086	1 145 459	7 025 018
11 186 807	18 718 612	…	…	…	7 278 644
11 032 264	19 252 744	14 169 738	3 280 674	1 802 332	7 871 336
11 711 417	20 250 097	14 810 015	3 643 344	1 796 738	8 246 119
12 945 651	21 520 411	15 673 133	3 645 295	2 201 983	8 304 833
12 412 416	20 909 757	15 314 950	3 539 462	2 055 345	8 176 545
1 129 851	1 713 231	1 473 402	2 313	237 516	542 865
1 562 160	2 286 362	725 096	814 905	746 361	669 099
16 793	53 618	X	X	3 356	33 974
X	X	X	-	-	X
X	X	X	-	-	X
X	X	X	-	-	X
290 122	518 156	420 184	42 592	55 380	211 503
42 751	84 019	67 025	16 994	-	38 036
241 694	310 269	235 238	-	75 031	63 203
411 952	520 629	514 979	5 650	-	100 387
795 042	1 334 297	954 867	56 428	323 002	502 149
593 696	951 326	814 637	86 808	49 881	333 280
4 040 811	5 506 230	5 351 756	84 984	69 490	1 621 739
1 058 411	2 342 223	1 794 095	53 067	495 061	1 206 685
576 777	2 314 836	52 281	2 262 555	-	1 628 527
908 785	1 631 286	1 606 850	24 436	-	669 649
X	X	X	X	-	X
592 720	981 423	963 605	17 818	-	360 837
64 093	98 485	97 408	810	267	31 702

資料：経済産業省「工業統計調査」、平成23年・27年は総務省・経済産業省「経済センサス-活動調査」

３９．従業者規模別事業所数（製造業）

令和２年６月１日現在

区分	事業所数					
	総数	従業者規模別				
		４～９人	10～19人	20～29人	30～299人	300人以上
総数	189	65	44	26	50	4
09 食料	20	5	7	1	7	－
10 飲料	4	1	1	－	1	1
11 繊維	3	－	1	1	1	－
12 木材	1	－	1	－	－	－
13 家具	1	－	－	－	1	－
14 紙・パルプ	2	－	1	1	－	－
18 ﾌﾟﾗｽﾁｯｸ	20	10	3	2	5	－
21 窯業	5	4	1	－	－	－
22 鉄鋼	5	2	1	2	－	－
23 非鉄	4	2	－	1	1	－
24 金属	19	6	6	2	5	－
25 はん用機械	10	2	2	3	3	－
26 生産用機械	41	12	13	5	10	1
27 業務用機械	17	5	1	3	8	－
28 電子	10	4	1	2	2	1
29 電気	15	6	3	2	3	1
30 情報	1	－	－	－	1	－
31 輸送	7	2	2	1	2	－
32 その他	4	4	－	－	－	－

注）従業者４人以上の事業所。　　資料：経済産業省「2020年工業統計調査」

５．農林業

４０．組織形態別農業経営体数

年次	合計	法人化している						
		計	農事組合法人	会社				
				小計	株式会社有限会社	合名合資会社	合同会社	相互会社
平成17年	1 720	26	－	17	17	－	－	－
22	1 517	25	－	19	19	－	－	－
27	1 234	32	3	26	26	－	－	－
令和２年	979	35	1	29	29	－	－	－

注）農業経営体：経営耕地面積が30ａ以上、又は農作物の作付(栽培)面積、家畜の飼養(出荷)頭羽数、農作物の販売額が一定の基準以上の規模、あるいは農作業の受託事業を行う者をいう。
個人経営体：個人(世帯)で事業を行う経営体で、法人化して事業を行う者は含まない。

４１．経営耕地面積規模別農業経営体数

年次	経営体数	経営耕地なし	0.3ha未満	0.3～0.5ha	0.5～1.0	1.0～1.5	1.5～2.0	2.0～3.0	3.0～5.0
平成17年	1 720	…	131	814	665	82	17	6	3
22	1 517	23	108	755	516	80	17	8	5
27	1 234	27	73	546	475	66	24	6	6
令和２年	979	23	86	398	365	62	18	9	7

４２．農産物販売金額規模別農業経営体数

各年２月１日現在（単位：経営体）

年次	計	販売なし	50万円未満	50～100万	100～300万	300～500万	500～1,000万
平成17年	1 638	297	545	298	299	95	66
22	1 517	275	589	250	277	46	36
27	1 234	194	466	220	229	43	33
令和２年	979	159	278	185	214	54	39

（つづき）

年次	1,000～3,000万	3,000～5,000万	5,000万～１億	１～３億	３～５億	５億円以上
平成17年	33	1	2	2	－	－
22	28	7	5	2	1	1
27	27	6	9	3	2	2
令和２年	32	6	6	4	1	1

注）平成17年は販売農家のみの数値。　資料：農林水産省「農林業センサス」

各年２月１日現在（単位：経営体）

法人化している					地方公共団体・財産区	法人化していない	個人経営体
各種団体				その他の法人			
小計	農協	森林組合	その他の各種団体				
9	8	－	1	－	－	1 694	1 686
6	6	－	－	－	－	1 492	1 484
3	3	－	－	－	－	1 202	1 199
3	3	－	－	2	－	944	941

資料：農林水産省「農林業センサス」

各年２月１日現在（単位：経営体）

5.0～10.0	10.0～20.0	20.0～30.0	30.0～50.0	50.0～100.0	100ha以上
2	－	－	－	－	－
4	－	－	1	－	－
6	4	－	1	－	－
6	3	－	1	1	－

資料：農林水産省「農林業センサス」

４３．主副業別農家数

各年２月１日現在

年次	計	主業農家	65歳未満の農業専従者がいる	準主業農家	65歳未満の農業専従者がいる	副業的農家	（参考）農家数 総農家数	販売農家数	自給的農家数
							戸	戸	戸
平成17年	1 638	205	170	385	161	1 048	3 735	1 638	2 097
22	1 426	167	134	306	125	953	3 550	1 426	2 124
27	1 164	110	97	229	94	825	3 178	1 164	2 014
令和２年	941	136	106	128	49	677	2 834	909	1 925

注）主業・準主業・副業的農家数の数値は、平成27年までは販売農家の数値で単位は「戸」、令和２年は個人経営体の数値で単位は「経営体」。

農家：経営耕地面積が10ａ以上又は年間農産物販売金額が15万円以上の世帯。

主業農家：世帯所得の50％以上が農業所得で、年間60日以上自営農業に従事している65歳未満の世帯員がいる農家。

準主業農家：世帯所得の50％未満が農業所得で、年間60日以上自営農業に従事している65歳未満の世帯員がいる農家。

副業的農家：年間60日以上自営農業に従事している65歳未満の世帯員がいない農家。

販売農家：経営耕地面積が30ａ以上又は年間農産物販売金額が50万円以上の農家。

自給的農家：経営耕地面積が30ａ未満かつ農産物販売金額が50万円未満の農家。

資料：農林水産省「農林業センサス」

４４．経営耕地の状況

年次	経営耕地のある経営体数	経営耕地総面積	田					
			田のある経営体数	面積計	稲を作った田			
							二毛作した田	
					経営体数	面積	経営体数	面積
	経営体	ha	経営体	ha	経営体	ha	経営体	ha
平成17年	…	922	1 523	422	1 371	294	154	15
22	1 494	868	1 307	408	1 126	255	81	9
27	1 207	816	1 029	372	942	252	66	10
令和２年	956	716	763	350	…	…	…	…

（つづき）

年次	畑（樹園地を除く。）						樹園地	
	普通畑		牧草専用地		何も作らなかった畑		樹園地のある経営体数	面積
	飼料用作物だけを作った畑		経営体数	面積	経営体数	面積		
	経営体数	面積						
	経営体	ha	経営体	ha	経営体	ha	経営体	ha
平成17年	－	－	2	1	355	42	1 052	306
22	4	1	1	1	422	47	916	270
27	－	－	2	5	271	35	761	260
令和２年	…	…	3	1	…	…	605	214

注）農業経営体の数値。

４５．作物の類別作付（栽培）面積

年次	作付（栽培）面積計	稲	麦類	雑穀	いも類	豆類	工芸農作物
平成17年	22 781	12 728	616	56	96	302	X
22	25 194	11 068	3 819	80	127	489	2
27	X	X	4 662	519	99	2 284	X
令和２年	54 063	X	6 216	X	65	3 435	31

注）販売目的で作付（栽培）した作物のみの数値。
平成17年は農業経営体（家族経営）、平成22年以降は農業経営体（総数）の数値。

各年２月１日現在

田				畑（樹園地を除く。）			
稲以外の作物だけを作った田		何も作らなかった田		畑のある経営体数	面積計	普通畑	
経営体数	面積	経営体数	面積			経営体数	面積
経営体	ha	経営体	ha	経営体	ha	経営体	ha
448	70	435	58	1 291	194	1 255	151
384	92	417	61	1 126	190	1 071	142
291	95	204	25	903	185	874	145
…	…	…	…	656	153	…	…

（参考）借入耕地のある経営体数と借入耕地面積							
計		田		畑（樹園地を除く。）		樹園地	
経営体数	面積	経営体数	面積	経営体数	面積	経営体数	面積
経営体	ha	経営体	ha	経営体	ha	経営体	ha
397	93	237	49	133	15	125	28
371	148	217	92	118	27	130	29
303	203	169	121	91	43	124	39
241	237	104	164	86	31	118	41

資料：農林水産省「農林業センサス」

各年２月１日現在（単位：a）

野菜類			果樹類	花き類・花木			その他
	露地	施設			露地	施設	
2 819	2 487	332	…	6 057	3 850	2 207	X
3 479	3 075	404	…	6 086	4 467	1 619	44
X	4 217	X	X	X	3 236	X	112
X	2 174	X	20 555	X	2 125	X	614

資料：農林水産省「農林業センサス」

４６．作物・品目別作付（栽培）経営体数及び作付（栽培）面積

年次	水稲		陸稲		小麦		大麦・裸麦		そば	
	経営体数	作付面積	経営体数	作付面積	経営体数	作付面積	経営体数	作付面積	経営体数	作付面積
	経営体	ha	経営体	ha	経営体	ha	経営体	ha	経営体	ha
平成27年	521	145	1	x	18	20	9	26	4	5
令和２年	396	161	1	x	12	32	6	30	2	x

（つづき）　＜野菜類＞

年次	その他の豆類		工芸農作物		だいこん		にんじん		さといも	
	経営体数	作付面積	経営体数	作付面積	経営体数	作付面積	経営体数	作付面積	経営体数	作付面積
	経営体	ha	経営体	ha	経営体	ha	経営体	ha	経営体	ha
平成27年	10	4	1	x	100	2	36	x	34	x
令和２年	6	0	6	0	27	1	9	0	12	0

（つづき）

年次	ね　ぎ		たまねぎ		ブロッコリー		きゅうり		な　す	
	経営体数	作付面積	経営体数	作付面積	経営体数	作付面積	経営体数	作付面積	経営体数	作付面積
	経営体	ha	経営体	ha	経営体	ha	経営体	ha	経営体	ha
平成27年	80	1	120	5	25	x	69	1	65	x
令和２年	22	1	55	3	13	1	31	1	21	0

（つづき）＜果樹類＞

年次	温州みかん		その他かんきつ		りんご		ぶどう		日本なし	
	経営体数	栽培面積	経営体数	栽培面積	経営体数	栽培面積	経営体数	栽培面積	経営体数	栽培面積
	経営体	ha	経営体	ha	経営体	ha	経営体	ha	経営体	ha
平成27年	1	x	1	x	406	110	239	62	8	3
令和２年	x	x	－	－	319	95	232	66	5	0

（つづき）

年次	く　り		う　め		すもも		キウイフルーツ		パインアップル	
	経営体数	栽培面積	経営体数	栽培面積	経営体数	栽培面積	経営体数	栽培面積	経営体数	栽培面積
	経営体	ha	経営体	ha	経営体	ha	経営体	ha	経営体	ha
平成27年	5	0	33	2	5	0	12	1	－	－
令和２年	1	x	19	1	x	x	7	0	x	x

注）販売目的で作付（栽培）した作物・品目のみの数値。「経営体数」は農業経営体の数値。

各年２月１日現在

その他の雑穀		ばれいしょ		かんしょ		大　豆		小　豆	
経営体数	作付面積	経営体数	作付面積	経営体数	作付面積	経営体数	作付面積	経営体数	作付面積
経営体	ha	経営体	ha	経営体	ha	経営体	ha	経営体	ha
3	0	46	1	4	0	45	19	11	0
－	－	21	0	4	0	24	34	－	－

やまのいも		はくさい		キャベツ		ほうれんそう		レタス	
経営体数	作付面積	経営体数	作付面積	経営体数	作付面積	経営体数	作付面積	経営体数	作付面積
経営体	ha	経営体	ha	経営体	ha	経営体	ha	経営体	ha
38	1	74	x	55	x	45	1	20	x
14	1	17	1	18	1	12	x	10	0

トマト		ピーマン		いちご		すいか		その他の野菜	
経営体数	作付面積	経営体数	作付面積	経営体数	作付面積	経営体数	作付面積	経営体数	作付(栽培)面積
経営体	ha	経営体	ha	経営体	ha	経営体	ha	経営体	ha
63	8	23	x	13	2	5	0	32	18
22	9	1	x	6	x	1	x	53	8

西洋なし		も　も		おうとう		び　わ		か　き	
経営体数	栽培面積	経営体数	栽培面積	経営体数	栽培面積	経営体数	栽培面積	経営体数	栽培面積
経営体	ha	経営体	ha	経営体	ha	経営体	ha	経営体	ha
16	1	80	10	14	x	－	－	11	0
14	1	57	8	10	1	－	x	3	0

その他の果樹		＜花き類＞ 花き類の品目別作付（栽培）経営体数					＜その他＞
経営体数	栽培面積	作付(栽培)実経営体数	切り花類	球根類	鉢もの類	花壇用苗もの類	きのこの栽培を行っている経営体数
経営体	ha	経営体	経営体	経営体	経営体	経営体	経営体
182	X	142	135	20	2	1	28
139	31	79	76	13	1	2	23

資料：農林水産省「農林業センサス」

４７．年齢階層別世帯員数

年次	男女計	男																
		計	14歳以下	15～19歳	20～24歳	25～29歳	30～34歳	35～39歳	40～44歳	45～49歳	50～54歳	55～59歳	60～64歳	65～69歳	70～74歳	75～79歳	80～84歳	85歳以上
平成17年	6 923	3 407	364	206	178	171	159	141	159	223	252	254	222	230	287	(75歳以上	561)	
22	5 572	2 772	245	150	137	123	110	127	125	132	207	213	234	189	209	238	184	149
27	4 175	2 081	141	81	87	84	83	84	117	102	105	146	186	221	179	175	146	144
令和２年	3 107	1 557	99	52	45	53	58	64	73	92	72	77	132	173	189	141	102	135

注）平成27年までは販売農家の数値、令和２年は個人経営体の数値。

４８．自営農業に従事した世帯員数

各年２月１日現在（単位：人）

年次	農業従事者数			農業就業人口			基幹的農業従事者数		
	計	男	女	計	男	女	計	男	女
平成17年	4 927	2 580	2 347	2 838	1 315	1 523	1 859	995	864
22	4 095	2 149	1 946	2 171	1 062	1 109	1 674	916	758
27	3 087	1 633	1 454	1 825	875	950	1 541	829	712
令和２年	2 271	1 211	1 060	…	…	…	1 198	675	523

注）平成27年までは販売農家の数値、令和２年は個人経営体の数値。　資料：農林水産省「農林業センサス」
農業従事者：15歳以上の世帯員のうち、調査期日前１年間に自営農業に従事した者。
農業就業人口：農業従事者のうち、自営農業のみに従事した者又は自営農業に主として従事した者。
基幹的農業従事者：農業就業人口のうち、ふだん仕事として主に自営農業に従事している者。

４９．年齢階層別基幹的農業従事者数

年次	男女計	男															
		男計	15～19歳	20～24歳	25～29歳	30～34歳	35～39歳	40～44歳	45～49歳	50～54歳	55～59歳	60～64歳	65～69歳	70～74歳	75～79歳	80～84歳	85歳以上
平成17年	1 859	995	－	2	4	5	8	6	15	31	42	105	167	236	(75歳以上	374)	
22	1 674	916	－	2	2	8	3	12	9	19	35	116	138	170	201	137	64
27	1 541	829	－	－	3	10	10	6	13	6	20	74	163	158	157	128	81
令和２年	1 198	675	－	－	－	7	7	12	10	12	13	48	112	157	129	83	85

注）平成27年までは販売農家の数値、令和２年は個人経営体の数値。

各年２月１日現在（単位：人）

年次	女																
	計	14歳以下	15～19歳	20～24歳	25～29歳	30～34歳	35～39歳	40～44歳	45～49歳	50～54歳	55～59歳	60～64歳	65～69歳	70～74歳	75～79歳	80～84歳	85歳以上
平成17年	3 516	389	181	183	158	175	137	175	211	230	233	247	239	298	（75歳以上		660）
22	2 800	236	150	125	107	96	139	121	157	192	202	214	217	212	239	196	197
27	2 094	142	89	92	73	64	64	119	97	120	154	172	212	187	145	156	208
令和２年	1 550	105	46	56	42	43	55	54	96	78	96	140	159	183	126	85	186

資料：農林水産省「農林業センサス」

各年２月１日現在（単位：人）

年次	女															
	女計	15～19歳	20～24歳	25～29歳	30～34歳	35～39歳	40～44歳	45～49歳	50～54歳	55～59歳	60～64歳	65～69歳	70～74歳	75～79歳	80～84歳	85歳以上
平成17年	864	－	－	－	2	7	14	31	47	86	122	157	198	（75歳以上		200）
22	758	－	1	－	－	2	9	19	35	59	106	124	146	151	77	29
27	712	－	1	1	1	1	7	9	23	47	82	140	142	113	102	43
令和２年	523	－	－	－	3	4	6	11	12	25	56	87	131	84	50	54

資料：農林水産省「農林業センサス」

５０．農業産出額（推計）

年　次	計 ア+イ+ウ	耕種							
		小　計 ア	米	麦　類	雑　穀	豆　類	いも類	野　菜	果　実
平成26年	317	287	55	2	0	2	1	46	117
27	323	293	55	2	0	2	1	48	120
28	338	308	62	2	0	2	1	54	121
29	354	323	63	1	0	2	1	55	138
30	376	350	62	1	0	2	1	55	166
令和元年	328	313	63	1	0	2	1	35	169

５１．水稲・麦類・大豆・そば・たまねぎの作付面積及び収穫量

年次	水　稲		小　麦		六条大麦		大豆	
	作付面積	収穫量	作付面積	収穫量	作付面積	収穫量	作付面積	収穫量
	ha	t	ha	t	ha	t	ha	t
平成23年	529	2 650	63	306	19	62	37	43
24	525	2 780	73	372	19	87	36	42
25	530	3 090	59	279	25	114	42	51
26	510	2 750	61	287	31	123	56	92
27	494	2 590	66	347	44	166	72	113
28	489	2 770	46	229	43	194	70	107
29	478	2 720	48	199	46	157	67	110
30	476	2 600	53	285	49	162	73	121
令和元年	477	2 650	56	182	58	194	74	107

５２．家畜飼養経営体数及び飼養頭羽数

各年２月１日現在

年 次	乳　用　牛		肉　用　牛		豚		採　卵　鶏	
	飼養経営体数	飼　養　頭　数	飼養経営体数	飼　養　頭　数	飼養経営体数	飼　養　頭　数	飼養経営体数	飼　養　羽　数
	経営体	頭	経営体	頭	経営体	頭	経営体	100羽
平成17年	1	X	3	46	3	2 147	－	－
22	1	X	2	X	3	1 780	－	－
27	1	X	2	X	2	X	4	82
令和２年	1	X	3	X	3	X	1	X

注）販売目的で飼養している農業経営体のみの数値。　　資料：農林水産省「農林業センサス」

（単位：1000万円）

			畜　　産						加　工 農産物 ウ
花　き	工芸農作物	その他作物	小　計 イ	肉用牛	乳用牛	豚	鶏	その他畜産物	
57	0	7	30	1	0	X	3	X	－
59	0	7	30	1	0	X	2	X	－
60	0	7	29	1	1	X	2	X	－
56	0	7	31	1	1	X	2	X	－
55	0	7	26	1	1	X	2	X	－
X	0	X	15	2	1	11	1	0	－

資料：農林水産省「市町村別農業産出額（推計）」

そ　ば		た　ま　ね　ぎ	
作付面積	収穫量	作付面積	収穫量
ha	t	ha	t
2	2	26	572
2	2	25	435
2	1	25	331
5	3	21	459
12	5	20	471
16	6	18	526
14	7	17	430
12	7	16	406
17	11	14	338

資料：農林水産省関東農政局「関東農林水産統計年報

５３．農業用機械所有経営体数及び所有台数

各年２月１日現在

年次	動力田植機		トラクター		コンバイン	
	経営体数	台数	経営体数	台数	経営体数	台数
	経営体	台	経営体	台	経営体	台
平成22年	521	550	832	886	156	163
27	395	417	673	739	117	129
令和２年	187	203	561	622	75	88

注）農業経営体の数値。令和２年はすべて乗用の機械のみの数値。

資料：農林水産省「農林業センサス」

５４．林野面積

各年２月１日現在（単位：ha）

年　次	計	地種別		所　有　形　態　別			
		森林面積	森林以外の草生地	国　有 林野庁・その他官庁	公　有 都道府県・市町村・財産区等	独立行政法人等	私　有 個人・会社・社寺・その他
平成17年	6 827	6 823	4	156	2 457	38	4 176
22	6 913	6 909	4	156	2 457	38	4 262
27	6 993	6 989	4	156	2 466	39	4 332
令和２年	6 994	6 990	4	－	2 645	38	4 311

資料：農林水産省「農林業センサス」

６．教育・観光

＜小学校＞

５５．編成方式別学級数

年度 学校	総数	単式学級			
		計	1学年	2学年	3学年
平成24年度	136	117	17	20	19
25	137	117	16	18	20
26	136	115	20	16	18
27	131	112	18	20	16
28	130	109	17	18	20
29	128	106	17	17	18
30	129	106	18	16	17
令和元年度	131	106	18	16	17
2	129	103	16	18	18
3	130	103	18	16	18
屋代小学校	20	16	3	2	3
東小学校	16	12	2	2	2
埴生小学校	21	19	3	3	3
治田小学校	16	12	2	2	2
八幡小学校	9	7	2	1	1
戸倉小学校	15	12	2	2	2
更級小学校	9	6	1	1	1
五加小学校	16	13	2	2	3
上山田小学校	8	6	1	1	1

５６．学年別児童数

年度 学校	総数			1学級当り児童数	1学年		2学年	
	計	男	女		男	女	男	女
平成24年度	3 433	1 742	1 691	25.2	259	250	287	262
25	3 343	1 704	1 639	24.4	252	245	262	251
26	3 264	1 705	1 559	24.0	299	240	251	246
27	3 167	1 631	1 536	24.2	221	266	299	234
28	3 070	1 567	1 503	23.6	226	234	223	266
29	2 972	1 513	1 459	23.2	227	212	227	237
30	2 944	1 479	1 465	22.8	234	251	229	213
令和元年度	2 906	1 482	1 424	22.2	251	209	235	250
2	2 822	1 400	1 422	21.9	203	226	261	209
3	2 828	1 428	1 400	21.8	257	247	204	227
屋代小学校	448	228	220	22.4	36	42	32	34
東小学校	307	156	151	19.2	28	25	28	15
埴生小学校	567	280	287	27.0	58	46	37	53
治田小学校	306	165	141	19.1	28	25	29	16
八幡小学校	205	103	102	22.8	19	18	13	22
戸倉小学校	282	145	137	18.8	31	23	21	26
更級小学校	161	81	80	17.9	13	14	10	12
五加小学校	395	197	198	24.7	30	38	32	30
上山田小学校	157	73	84	19.6	14	16	2	19

注）特別支援学級を含む。

各年５月１日現在（単位：学級）

			特別支援学級		
４　学　年	５　学　年	６　学　年	計	知 的 障 害	そ　の　他
21	23	17	19	10	9
19	21	23	20	10	10
20	20	21	21	10	11
18	20	20	19	9	10
17	17	20	21	10	11
20	17	17	22	10	12
18	20	17	23	11	12
18	20	17	25	11	14
16	17	18	26	11	15
18	16	17	27	11	16
3	2	3	4	…	…
2	2	2	4	…	…
4	3	3	2	…	…
2	2	2	4	…	…
1	1	1	2	…	…
2	2	2	3	…	…
1	1	1	3	…	…
2	2	2	3	…	…
1	1	1	2	…	…

資料：文部科学省「学校基本調査」、千曲市教育委員会「教育要覧」

各年５月１日現在（単位：人）

３学年		４学年		５学年		６学年	
男	女	男	女	男	女	男	女
308	274	290	282	295	320	303	303
287	262	314	277	294	284	295	320
260	247	290	263	311	277	294	286
248	247	265	245	291	265	307	279
301	237	253	251	269	248	295	267
227	269	302	236	258	254	272	251
225	240	232	270	301	234	258	257
229	213	230	243	237	272	300	237
237	253	232	213	231	246	236	275
263	214	241	248	235	218	228	246
46	36	41	34	31	38	42	36
22	19	26	33	25	26	27	33
54	44	57	65	37	38	37	41
31	23	30	20	26	22	21	35
20	13	15	16	19	14	17	19
25	16	23	26	24	22	21	24
12	16	14	12	20	12	12	14
36	40	28	27	34	30	37	33
17	7	7	15	19	16	14	11

資料：文部科学省「学校基本調査」、千曲市教育委員会「教育要覧」

５７．教職員数

年　度	本務教員数								
	総数			校長	教頭	教諭		養護教諭	養護助教諭
	計	男	女			男	女		
平成24年度	202	92	110	9	9	71	82	9	－
25	194	87	107	9	9	68	81	9	－
26	196	88	108	9	9	67	81	9	－
27	187	87	100	9	9	68	75	9	－
28	188	83	105	9	9	64	77	9	－
29	186	81	105	9	9	62	74	9	1
30	187	79	108	9	9	62	74	9	1
令和元年度	189	82	107	9	9	65	75	9	－
2	188	75	113	9	9	61	79	9	1
3	189	75	114	9	9	62	82	9	1

注）会計年度任用職員制度施行により令和２年度から「会計年度任用職員（パートタイム）」は調査対象外。

５８．理由別長期欠席者等の状況

（単位：人）

年　度	理由別長期欠席者				不就学者	死亡
	総数	病気	不登校	その他		
平成25年度	31	4	20	7	3	－
26	33	8	20	5	5	－
27	21	6	13	2	4	－

	総数	不登校	不登校以外
平成28年度	30	16	14
29	22	17	5
30	24	20	4
令和元年度	34	22	12
2	40	36	4

注）30日以上の欠席者。

資料：平成27年度までは文部科学省「学校基本調査」、平成28～30年度は長野県「長期欠席児童生徒の状況報告書(年間)調査①」、令和元年度以降は教育総務課。

＜中学校＞

５９．編成方式別学級数

年　度 学　校	総数	単式学級			
		計	1学年	2学年	3学年
平成24年度	62	54	18	18	18
25	61	54	18	18	18
26	66	57	20	19	18
27	66	56	17	20	19
28	65	55	17	18	20
29	62	51	15	18	18
30	66	54	17	17	20
令和元年度	64	52	18	17	17
2	64	53	18	18	17
3	65	53	17	18	18
屋代中学校	16	13	4	4	5
埴生中学校	11	9	3	3	3
更埴西中学校	12	9	3	3	3
戸倉上山田中学校	20	16	5	6	5
屋代高校附属中学校	6	6	2	2	2

注）平成29年度までは市立４校分の数値。平成30年度以降は県立屋代高校附属中学校を含む。

各年５月１日現在（単位：人）

栄養教諭	講師 男	講師 女	教員１人当り児童数	本務職員数 総数 計	総数 男	総数 女	負担法による者 男	負担法による者 女	その他の者 男	その他の者 女
－	5	17	17.0	53	4	49	1	11	3	38
－	3	15	17.2	54	4	50	1	10	3	40
－	5	16	16.7	53	2	51	1	10	1	41
1	3	13	16.9	51	3	48	2	8	1	40
1	4	15	16.3	53	4	49	4	6	－	43
2	5	15	16.0	54	4	50	4	6	－	44
1	5	17	15.7	54	7	47	4	6	3	41
1	5	16	15.4	56	2	54	2	9	－	45
1	2	17	15.0	13	－	13	－	11	－	2
1	1	15	15.0	11	－	11	－	11	－	－

資料：文部科学省「学校基本調査」

各年５月１日現在（単位：学級）

計	特別支援学級 知的障害	特別支援学級 その他
8	4	4
7	3	4
9	4	5
10	5	5
10	4	6
11	5	6
12	5	7
12	5	7
11	4	7
12	5	7
3	…	…
2	…	…
3	…	…
4	…	…
－	－	－

資料：文部科学省「学校基本調査」、千曲市教育委員会「教育要覧

６０．学年別生徒数

年度 学校	総数 計	総数 男	総数 女	１学級当り生徒数	１学年 男	１学年 女
平成24年度	1 813	970	843	29.2	311	267
25	1 773	935	838	29.1	297	296
26	1 770	896	874	26.8	288	312
27	1 748	869	879	26.5	286	273
28	1 731	875	856	26.6	301	274
29	1 677	865	812	27.0	277	258
30	1 875	973	902	28.4	312	285
令和元年度	1 806	922	884	28.2	291	299
2	1 792	932	860	28.0	329	275
3	1 783	896	887	27.4	276	313
屋代中学校	414	190	224	25.9	62	84
埴生中学校	306	156	150	27.8	40	46
更埴西中学校	295	157	138	24.6	51	47
戸倉上山田中学校	528	273	255	26.4	83	96
屋代高校附属中学校	240	120	120	40.0	40	40

注）特別支援学級を含む。平成29年度までは市立４校分。平成30年度以降は県立屋代高校附属中学校を含む。

６１．教職員数

年度	本務教員数 総数 計	総数 男	総数 女	校長	副校長	教頭	教諭 男	教諭 女	助教諭 男	助教諭 女	養護教諭
平成24年度	117	82	35	4	－	4	70	24	－	－	4
25	119	81	38	4	－	4	65	23	－	－	4
26	121	87	34	4	－	4	73	21	－	－	3
27	124	87	37	4	－	4	73	23	－	－	3
28	116	79	37	4	－	4	68	27	－	－	4
29	115	77	38	4	－	4	64	27	－	－	4
30	133	85	48	4	1	4	70	33	－	－	5
令和元年度	127	83	44	4	1	4	68	30	－	－	5
2	132	83	49	4	1	4	70	31	－	－	5
3	135	86	49	4	1	4	71	34	－	－	5

注）平成29年度までは市立４校分。平成30年度以降は県立屋代高校附属中学校を含む。
　会計年度任用職員制度施行により令和２年度から「会計年度任用職員（パートタイム）」は調査対象外。

６２．理由別長期欠席者等の状況

（単位：人）

年度	理由別長期欠席者 総数	病気	経済的理由	不登校	その他	不就学	死亡
平成25年度	54	8	1	45	－	－	－
26	51	4	－	45	2	1	－
27	55	5	－	49	1	1	－

	総数	不登校	不登校以外
平成28年度	57	50	7
29	69	61	8
30	69	58	11
令和元年度	70	62	8
2	70	64	6

注）30日以上の欠席者。県立屋代高校附属中学校は除く。
資料：平成27年度までは文部科学省「学校基本調査」、平成28～30年度は長野県「長期欠席児童生徒の状況報告書(年間)調査①」、令和元年度以降は教育総務課。

各年５月１日現在（単位：人）

２学年		３学年		うち外国人
男	女	男	女	生徒数
327	277	332	299	6
312	267	326	275	5
295	295	313	267	4
288	310	295	296	5
284	273	290	309	5
302	279	286	275	3
318	298	343	319	…
313	287	318	298	…
290	298	313	287	…
331	274	289	300	…
61	61	67	79	…
65	48	51	56	…
61	42	45	49	…
104	83	86	76	…
40	40	40	40	…

資料：文部科学省「学校基本調査」、千曲市教育委員会「教育要覧」

各年５月１日現在（単位：人）

					本務職員数						
養護助教諭	栄養教諭	講師		教員１人当り生徒数	総数			負担法による者		その他の者	
		男	女		計	男	女	男	女	男	女
－	1	4	6	15.5	25	3	22	1	8	2	14
－	2	8	6	14.9	22	3	19	1	7	2	12
1	2	7	7	14.6	23	3	20	2	6	1	14
1	2	7	7	14.1	23	3	20	－	4	3	16
－	2	4	3	14.9	23	4	19	－	4	4	15
－	2	5	5	14.6	24	7	17	1	3	6	14
－	2	6	8	14.1	24	10	14	2	3	8	11
－	2	6	7	14.2	24	9	15	2	3	7	12
1	2	5	9	13.6	8	2	6	2	3	－	3
－	1	7	8	13.2	4	2	2	2	2	－	－

資料：平成29年度までは千曲市教育委員会「教育要覧」、平成30年度以降は文部科学省「学校基本調査」

６３．中学校卒業者の状況

卒業年月	卒業者総数			A高等学校等進学者（就職進学者を含む）			B専修学校等入学者（就職して入学した者を含む）		
	計	男	女	計	男	女	計	男	女
平成23年３月	639	332	307	631	328	303	1	－	1
24年３月	644	346	298	640	343	297	－	－	－
25年３月	630	332	298	625	330	295	－	－	－
26年３月	599	325	274	595	322	273	－	－	－
27年３月	580	313	267	577	313	264	1	－	1
28年３月	591	295	296	589	293	296	－	－	－
29年３月	600	291	309	598	289	309	－	－	－
30年３月	644	328	316	640	324	316	2	2	－
31年３月	663	344	319	659	341	318	1	－	1
令和２年３月	616	318	298	614	316	298	2	2	－
３年３月	603	315	288	597	312	285	2	－	2

注）平成29年度までは市立４校分。平成30年度以降は県立屋代高校附属中学校を含む。

６４．中学校卒業者の進学状況

卒業年月	入学志願者																	
	総数			高等学校（本科）									高等専門学校			特別支援学校高等部（本科）		
				計			全日制			定時制								
	計	男	女	計	男	女	計	男	女	計	男	女	計	男	女	計	男	女
平成23年３月	630	328	302	619	320	299	606	309	297	13	11	2	4	3	1	7	5	2
24年３月	637	343	294	617	329	288	605	324	281	12	5	7	13	11	2	7	3	4
25年３月	623	329	294	611	322	289	608	320	288	3	2	1	9	7	2	3	－	3
26年３月	587	318	269	579	312	267	571	306	265	8	6	2	4	3	1	4	3	1
27年３月	571	309	262	560	299	261	557	298	259	3	1	2	7	7	－	4	3	1
28年３月	582	288	294	574	283	291	570	282	288	4	1	3	5	5	－	3	－	3
29年３月	588	285	303	580	279	301	576	278	298	4	1	3	1	1	－	7	5	2
30年３月	630	318	312	616	307	309	609	302	307	7	5	2	7	6	1	7	5	2
31年３月	652	339	313	645	334	311	638	330	308	7	4	3	4	4	－	3	1	2
令和２年３月	598	309	289	587	304	283	583	302	281	4	2	2	5	3	2	6	2	4
３年３月	578	301	277	568	293	275	562	289	273	6	4	2	6	5	1	4	3	1

注）平成29年度までは市立４校分。平成30年度以降は県立屋代高校附属中学校を含む。

各年５月１日現在（単位：人）

就職者（左記A･Bを除く）			左記Ａ・Ｂのうち就職している者（再掲）						左記以外の者			その他（死亡、不詳）		
			左記Ａのうち			左記Ｂのうち								
計	男	女	計	男	女	計	男	女	計	男	女	計	男	女
－	－	－	－	－	－	－	－	－	7	4	3	－	－	－
－	－	－	－	－	－	－	－	－	4	3	1	－	－	－
－	－	－	－	－	－	－	－	－	5	2	3	－	－	－
－	－	－	－	－	－	－	－	－	4	3	1	－	－	－
－	－	－	－	－	－	－	－	－	2	－	2	－	－	－
－	－	－	－	－	－	－	－	－	2	2	－	－	－	－
－	－	－	－	－	－	－	－	－	2	2	－	－	－	－
－	－	－	1	1	－	－	－	－	2	2	－	－	－	－
1	1	－	－	－	－	－	－	－	2	2	－	－	－	－
－	－	－	－	－	－	－	－	－	－	－	－	－	－	－
－	－	－	－	－	－	－	－	－	4	3	1	－	－	－

資料：文部科学省「学校基本調査」

各年５月１日現在（単位：人）

進学者																				
総数			高等学校（本科）												高等専門学校			特別支援学校高等部(本科)		
						全日制			定時制			通信制								
計	男	女	計	男	女	計	男	女	計	男	女	計	男	女	計	男	女	計	男	女
631	328	303	620	320	300	603	307	296	13	11	2	4	2	2	4	3	1	7	5	2
640	343	297	620	329	291	602	322	280	10	4	6	8	3	5	13	11	2	7	3	4
625	330	295	613	323	290	607	320	287	2	2	－	4	1	3	9	7	2	3	－	3
595	322	273	587	316	271	569	305	264	8	6	2	10	5	5	4	3	1	4	3	1
577	313	264	566	303	263	557	298	259	2	1	1	7	4	3	7	7	－	4	3	1
589	293	296	581	288	293	570	282	288	4	1	3	7	5	2	5	5	－	3	－	3
598	289	309	586	281	305	575	277	298	4	1	3	7	3	4	7	5	2	5	3	2
640	324	316	626	313	313	607	300	307	7	5	2	12	8	4	7	6	1	7	5	2
659	341	318	652	336	316	632	327	305	7	4	3	13	5	8	4	4	－	3	1	2
614	316	298	603	311	292	583	302	281	4	2	2	16	7	9	5	3	2	6	2	4
597	312	285	587	304	283	558	286	272	6	4	2	23	14	9	6	5	1	4	3	1

資料：文部科学省「学校基本調査」

６５．高等学校卒業者の進路別状況

卒業年月	卒業者総数			A大学等進学者（就職進学者を含む）			B専修学校（専門課程）進学者（就職進学者含む）			C専修学校（一般課程）、公共職業能力開発施設等進学者（就職入学者を含む）			就職者（左記A、B及びCを除く）			左記以外の者		
	計	男	女	計	男	女	計	男	女	計	男	女	計	男	女	計	男	女
	人	人	人	人	人	人	人	人	人	人	人	人	人	人	人	人	人	人
平成24年３月	372	168	204	203	91	112	37	15	22	77	45	32	45	12	33	10	5	5
25年３月	371	162	209	184	75	109	43	11	32	95	55	40	40	17	23	9	4	5
26年３月	398	173	225	225	88	137	45	15	30	75	55	20	48	11	37	5	4	1
27年３月	358	176	182	216	107	109	36	13	23	61	43	18	39	10	29	6	3	3
28年３月	375	174	201	208	96	112	54	16	38	62	47	15	35	5	30	16	10	6
29年３月	393	174	219	220	86	134	47	19	28	86	55	31	38	14	24	2	－	2
30年３月	379	177	202	206	97	109	49	16	33	67	42	25	42	12	30	12	8	4
31年３月	376	166	210	236	110	126	49	9	40	42	30	12	37	14	23	12	3	9
令和２年３月	381	152	229	221	92	129	51	10	41	58	39	19	36	6	30	15	5	10
３年３月	382	159	223	247	107	140	50	13	37	48	28	20	20	4	16	17	7	10

６６．高等学校卒業者の学校別志願者数及び進学者数

卒業年月	入学志願者												
	大学（学部）			短期大学（本科）			総数			大学（学部）			
	計	男	女	計	男	女	計	男	女	計	男	女	入学率
	人	人	人	人	人	人	人	人	人	人	人	人	%
平成24年３月	273	140	133	15	－	15	203	91	112	188	91	97	68.9
25年３月	270	132	138	17	1	16	184	75	109	167	74	93	61.9
26年３月	279	145	134	26	1	25	225	88	137	199	87	112	71.3
27年３月	262	150	112	18	2	16	216	107	109	198	105	93	75.6
28年３月	273	151	122	12	1	11	208	96	112	196	95	101	71.8
29年３月	261	139	122	24	－	24	220	86	134	197	86	111	75.5
30年３月	277	148	129	11	1	10	206	97	109	195	96	99	70.4
31年３月	273	143	130	13	－	13	236	110	126	223	110	113	81.7
令和２年３月	262	126	136	15	1	14	221	92	129	206	91	115	78.6
３年３月	279	132	147	15	－	15	247	107	140	232	107	125	83.2

６７．高等学校卒業者の都道府県別大学等進学者数

卒業年月	進学者総数	男	女	県内	県外	北海道	青森	岩手	宮城	秋田	山形	福島	茨城	栃木	群馬	埼玉	千葉	東京	神奈川	新潟	富山	石川	福井
平成24年３月	240	106	134	78	162	2	－	－	4	1	2	－	2	3	12	11	1	38	21	15	3	10	2
25年３月	184	75	109	50	134	1	－	－	1	1	－	1	4	7	8	6	5	52	3	6	5	9	－
26年３月	225	88	137	67	158	1	－	－	4	1	3	－	6	－	12	9	3	57	7	8	3	11	3
27年３月	216	107	109	69	147	4	－	－	5	－	2	1	5	7	10	7	2	51	6	11	7	7	2
28年３月	208	96	112	46	162	1	－	1	4	－	－	－	4	5	7	11	2	58	2	11	11	12	3
29年３月	220	86	134	64	156	1	1	－	2	1	－	2	5	1	7	17	9	41	10	3	13	8	1
30年３月	206	97	109	51	155	－	1	－	7	1	3	2	5	4	9	10	3	56	3	9	7	11	1
31年３月	236	110	126	70	166	1	－	1	6	1	－	2	7	－	7	10	11	48	16	9	5	9	－
令和２年３月	221	92	129	57	164	3	1	－	1	1	－	－	4	2	7	11	5	59	17	6	7	10	2
３年３月	247	107	140	76	171	2	1	－	4	－	1	2	6	3	4	5	11	52	14	22	8	5	1

各年５月１日現在

死亡・不詳			左記Ａ,B及びCのうち就職している者（再掲）									A 大学等進学率			B専修学校（専門課程）進学率			卒業者に占める就職者の割合		
			左記Ａのうち			左記Ｂのうち			左記Cのうち											
計	男	女	計	男	女	計	男	女	計	男	女	計	男	女	計	男	女	計	男	女
人	人	人	人	人	人	人	人	人	人	人	人	%	%	%	%	%	%	%	%	%
－	－	－	－	－	－	－	－	－	－	－	－	54.6	54.2	54.9	9.9	8.9	10.8	12.1	7.1	16.2
－	－	－	－	－	－	－	－	－	－	－	－	49.6	46.3	52.2	11.6	6.8	15.3	10.8	10.5	11.0
－	－	－	－	－	－	－	－	－	－	－	－	56.5	50.9	60.9	11.3	8.7	13.3	12.1	6.4	16.4
－	－	－	－	－	－	－	－	－	－	－	－	60.3	60.8	59.9	10.1	7.4	12.6	10.9	5.7	15.9
－	－	－	－	－	－	－	－	－	－	－	－	55.5	55.2	55.7	14.4	9.2	18.9	9.3	2.9	14.9
－	－	－	－	－	－	－	－	－	－	－	－	56.0	49.4	61.2	12.0	10.9	12.8	9.7	8.0	11.0
3	2	1	－	－	－	－	－	－	－	－	－	54.4	54.8	54.0	12.9	9.0	16.3	11.1	6.8	14.9
－	－	－	－	－	－	－	－	－	－	－	－	62.8	66.3	60.0	13.0	5.4	19.0	9.8	8.4	11.0
－	－	－	－	－	－	－	－	－	－	－	－	58.0	60.5	56.3	13.4	6.6	17.9	9.4	3.9	13.1
－	－	－	－	－	－	－	－	－	－	－	－	64.7	67.3	62.8	13.1	8.2	16.6	5.2	2.5	7.2

資料：文部科学省「学校基本調査」

各年５月１日現在

大学等進学者																
短期大学（本科）				大学・短期大学通信教育部			大学・短期大学別科			高等学校専攻科			特別支援学校高等部専攻科		
計	男	女	入学率	計	男	女	計	男	女	計	男	女	計	男	女
人	人	人	%	人	人	人	人	人	人	人	人	人	人	人	人
15	－	15	100.0	－	－	－	－	－	－	－	－	－	－	－	－
17	1	16	100.0	－	－	－	－	－	－	－	－	－	－	－	－
26	1	25	100.0	－	－	－	－	－	－	－	－	－	－	－	－
18	2	16	100.0	－	－	－	－	－	－	－	－	－	－	－	－
12	1	11	100.0	－	－	－	－	－	－	－	－	－	－	－	－
23	－	23	95.8	－	－	－	－	－	－	－	－	－	－	－	－
11	1	10	100.0	－	－	－	－	－	－	－	－	－	－	－	－
13	－	13	100.0	－	－	－	－	－	－	－	－	－	－	－	－
15	1	14	100.0	－	－	－	－	－	－	－	－	－	－	－	－
15	－	15	100.0	－	－	－	－	－	－	－	－	－	－	－	－

資料：文部科学省「学校基本調査」

各年５月１日現在（単位：人）

山梨	岐阜	静岡	愛知	三重	滋賀	京都	大阪	兵庫	奈良	和歌山	鳥取	島根	岡山	広島	山口	徳島	香川	愛媛	高知	福岡	佐賀	長崎	熊本	大分	宮崎	鹿児島	沖縄	その他
3	2	4	8	－	3	7	3	2	－	－	－	1	1	－	－	－	－	－	－	－	－	－	－	－	－	1	－	－
4	1	3	6	－	－	6	1	－	－	－	－	－	－	1	－	－	1	－	－	1	－	－	－	－	－	－	1	－
3	－	4	4	1	－	9	3	1	3	－	－	1	1	－	－	－	－	－	－	－	－	－	－	－	－	－	－	－
7	－	2	1	－	－	6	－	1	1	－	1	－	1	－	－	－	－	－	－	－	－	－	－	－	－	－	－	－
4	2	1	8	－	－	8	2	1	2	－	－	－	－	1	－	－	－	－	－	－	－	－	－	－	－	－	1	－
3	1	4	5	－	6	9	－	－	3	－	－	－	－	1	－	－	－	－	1	－	－	－	1	－	－	－	－	－
5	－	4	4	－	－	2	3	1	－	－	－	－	－	1	－	－	－	－	1	－	－	－	－	－	－	－	2	－
5	－	4	8	1	－	7	2	1	1	－	－	－	－	1	－	－	－	－	－	1	－	－	－	－	1	－	1	－
4	2	2	4	－	2	4	7	－	－	－	－	1	－	－	－	－	－	－	1	1	－	－	－	－	－	－	－	－
5	1	－	5	－	1	6	6	2	1	－	1	－	－	－	－	－	－	－	－	1	－	－	－	－	－	－	1	－

資料：長野県総合政策課統計室「学校基本調査」

６８．高等学校卒業者の産業大分類別県内就職者数

卒業年月	総数			1次			2次									
				計	農業、林業、漁業（A～B）		計	鉱業、採石業、砂利採取業（C）		建設業（D）		製造業（E）		計	電気・ｶﾞｽ・熱供給水道業（F）	
	計	男	女		男	女		男	女	男	女	男	女		男	女
平成24年３月	41	11	30	－	－	－	19	－	－	4	－	5	10	22	－	－
25年３月	38	16	22	1	－	1	22	－	－	5	－	9	8	15	－	－
26年３月	48	11	37	1	－	1	23	－	－	1	－	6	16	24	1	－
27年３月	39	10	29	－	－	－	28	－	－	3	1	4	20	11	－	－
28年３月	35	5	30	－	－	－	17	－	－	1	－	2	14	18	－	－
29年３月	38	14	24	－	－	－	19	－	－	－	1	7	11	19	1	1
30年３月	42	12	30	－	－	－	16	－	－	－	－	7	9	26	－	－
31年３月	36	13	23	－	－	－	20	－	－	1	－	8	11	16	－	－
令和２年３月	30	6	24	－	－	－	14	－	－	－	－	1	13	16	－	－
３年３月	20	4	16	－	－	－	11	－	－	－	－	4	7	9	－	－

６９．高等学校卒業者の郡市別県内就職者数

区分	就職者総数	県内就職者		市														
		人数	県内就職率	市部計	長野市	松本市	上田市	岡谷市	飯田市	諏訪市	須坂市	小諸市	伊那市	駒ヶ根市	中野市	大町市	飯山市
	人	人	%	人	人	人	人	人	人	人	人	人	人	人	人	人	人
県総数	3 057	2 770	90.6	2 246	570	309	155	70	182	69	75	53	128	81	37	40	30
千曲市	20	20	100.0	17	10	1	－	－	－	－	－	－	－	－	－	－	－
長野市	473	435	92.0	404	325	8	8	－	－	1	15	2	1	1	3	1	3
上田市	188	171	91.0	131	18	－	87	－	－	1	－	6	－	－	－	－	－
埴科郡	48	48	100.0	42	17	－	12	－	－	－	－	－	－	－	－	－	－

各年５月１日現在（単位：人）

3　次															
情報通信業、運輸業、郵便業（G～H）		卸売業、小売業（I）		金融業、保険業、不動産業、物品賃貸業（J～K）		学術研究、専門・技術サービス業・宿泊業、飲食サービス業（L～M）		生活関連サービス業、娯楽業、教育、学習支援業（N～O）		医療、福祉、複合サービス事業、他に分類されないサービス業(P～R)		公務（他に分類されるものを除く　S）		左記以外のもの(T)	
男	女	男	女	男	女	男	女	男	女	男	女	男	女	男	女
－	2	－	2	1	－	1	6	－	4	－	6	－	－	－	－
－	－	－	3	－	－	1	2	－	4	－	4	1	－	－	－
2	－	－	6	－	－	－	6	－	3	1	5	－	－	－	－
－	－	－	－	－	－	1	5	－	1	1	2	1	－	－	－
－	1	－	2	－	－	1	7	－	1	－	5	1	－	－	－
1	1	－	1	－	－	1	6	－	2	1	1	3	－	－	－
1	1	1	6	－	1	1	8	－	2	－	3	2	－	－	－
1	3	－	4	－	－	2	2	－	1	1	2	－	－	－	－
－	－	－	1	－	－	－	8	－	－	3	2	2	－	－	－
－	2	－	3	－	－	－	3	－	－	－	1	－	－	－	－

資料：長野県総合政策課統計室「学校基本調査」

令和３年３月卒業

						郡														
茅野市	塩尻市	佐久市	千曲市	東御市	安曇野市	郡計	南佐久郡	北佐久郡	小県郡	諏訪郡	上伊那郡	下伊那郡	木曽郡	東筑摩郡	北安曇郡	埴科郡	上高井郡	下高井郡	上水内郡	下水内郡
人	人	人	人	人	人	人	人	人	人	人	人	人	人	人	人	人	人	人	人	人
101	47	100	61	29	109	524	17	43	1	53	177	97	18	9	19	61	15	7	7	－
－	－	－	6	－	－	3	－	－	－	－	－	－	－	－	－	3	－	－	－	－
－	2	1	30	3	－	31	－	2	－	－	－	－	－	－	－	23	3	－	3	－
－	－	3	7	9	－	40	4	7	1	1	1	－	－	－	－	26	－	－	－	－
－	－	－	11	2	－	6	－	－	－	－	－	－	－	－	－	6	－	－	－	－

資料：長野県総合政策課統計室「学校基本調査」

７０．幼稚園・幼保連携型認定こども園の概要

幼稚園　　各年５月１日現在（単位：人）

年度	園数 総数	園数 公立	園数 私立	学級数	園児数 総数 計	園児数 総数 男	園児数 総数 女	本務教員数 計	本務教員数 男	本務教員数 女	本務職員数 計	本務職員数 男	本務職員数 女
平成26年度	2	－	2	11	259	124	135	17	2	15	3	1	2
27	2	－	2	12	233	116	117	23	3	20	3	1	2
28	2	－	2	13	235	112	123	19	2	17	4	1	3
29	1	－	1	9	204	87	117	14	1	13	3	1	2
30	1	－	1	10	227	105	122	17	2	15	2	1	1
令和元年度	1	－	1	10	218	98	120	16	2	14	2	1	1
2	1	－	1	12	226	121	105	17	2	15	2	1	1
3	1	－	1	12	220	122	98	18	1	17	1	－	1

資料：文部科学省「学校基本調査」

幼保連携型認定こども園　　各年５月１日現在（単位：人）

年度	園数 総数	園数 公立	園数 私立	学級数	園児数 総数 計	園児数 総数 男	園児数 総数 女	本務教育・保育職員数 計	本務教育・保育職員数 男	本務教育・保育職員数 女	本務その他職員数 計	本務その他職員数 男	本務その他職員数 女
平成29年度	1	－	1	3	43	25	18	8	1	7	2	－	2
30	1	－	1	3	52	25	27	7	1	6	3	－	3
令和元年度	1	－	1	3	67	33	34	10	1	9	2	－	2
2	1	－	1	4	73	35	38	10	1	9	2	－	2
3	1	－	1	3	71	33	38	8	1	7	2	－	2

資料：文部科学省「学校基本調査」

７１．幼稚園・幼保連携型認定こども園の園児数の状況

幼稚園　　各年５月１日現在（単位：人）

年度	園児数 総数 計	園児数 総数 男	園児数 総数 女	園児数 ３歳 男	園児数 ３歳 女	園児数 ４歳 男	園児数 ４歳 女	園児数 ５歳 男	園児数 ５歳 女
平成26年度	243	124	119	38	38	43	39	43	42
27	233	116	117	34	42	39	38	43	37
28	235	112	123	44	38	31	45	37	40
29	204	87	117	24	42	39	35	24	40
30	227	105	122	41	41	24	41	40	40
令和元年度	218	98	120	35	40	39	39	24	41
2	226	121	105	45	30	36	35	40	40
3	220	122	98	47	33	40	29	35	36

資料：文部科学省「学校基本調査」

幼保連携型認定こども園　　各年５月１日現在（単位：人）

年度	園児数 総数 計	園児数 総数 男	園児数 総数 女	園児数 ０～２歳 男	園児数 ０～２歳 女	園児数 ３歳 男	園児数 ３歳 女	園児数 ４歳 男	園児数 ４歳 女	園児数 ５歳 男	園児数 ５歳 女
平成29年度	43	25	18	6	1	7	7	6	2	6	8
30	52	25	27	6	5	7	11	7	8	5	3
令和元年度	67	33	34	4	9	14	6	8	11	7	8
2	73	35	38	2	10	9	13	15	6	9	9
3	71	33	38	4	6	7	12	7	14	15	6

資料：文部科学省「学校基本調査」

７２．あんずの開花状況

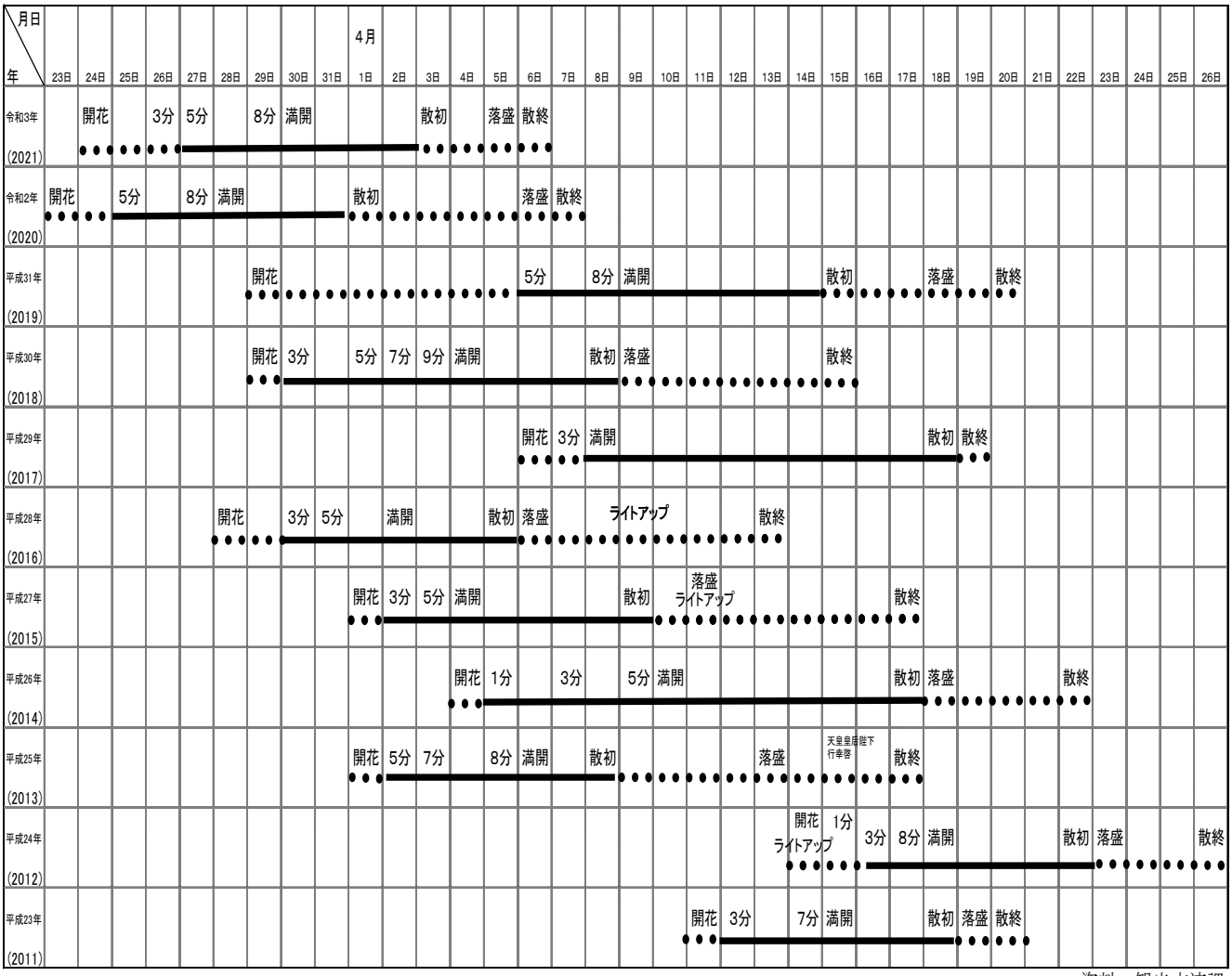

資料：観光交流課

７３．観光地利用者数

（単位：人）

年　次	おばすて田毎の月	武水別神社	千曲高原	あんずの里	科野の里歴史公園	城山史跡公園	さらしなの里歴史資料館
平成22年	40 600	112 000	12 600	186 300	49 300	14 200	7 800
23	43 500	146 000	18 200	112 700	95 100	17 400	6 600
24	41 400	146 100	17 400	163 000	80 300	16 500	6 900
25	45 700	125 000	21 700	140 000	87 400	14 900	7 100
26	45 700	97 000	18 200	195 000	64 900	13 700	9 000
27	52 800	135 700	22 500	120 000	68 300	14 400	6 400
28	42 800	154 500	10 100	165 000	70 800	20 000	6 300
29	51 600	133 400	20 400	120 000	79 500	15 600	4 100
30	54 300	106 400	13 300	115 000	65 400	13 700	8 000
令和元年	36 800	145 100	17 300	143 000	53 100	12 700	5 400
2	36 800	68 000	2 100	…	51 200	11 100	1 400

注）令和２年「あんずの里」利用者数は、あんずまつりが中止になったため不詳。　資料：観光交流課

７４．千曲市温泉入湯客数の状況

年　度	上山田温泉	51年 100比	戸倉温泉	51年 100比	その他（森・稲荷山八幡温泉）	総　　計	上山田・戸倉温泉の合計51年100比	備　　考
	人	%	人	%	人	人	%	
昭和51年度	898 655	100.0	420 750	100.0		1 319 405	100.0	基準年
52	908 865	101.1	408 236	97.0		1 317 101	99.8	
53	925 348	103.0	409 748	97.4		1 335 096	101.2	
54	928 734	103.3	419 435	99.7		1 348 169	102.2	
55	866 583	96.4	387 382	92.1		1 253 965	95.0	
56	863 509	96.1	373 472	88.8		1 236 981	93.8	
57	911 704	101.5	373 939	88.9		1 285 643	97.4	
58	900 855	100.2	363 111	86.3		1 263 966	95.8	
59	868 377	96.6	365 320	86.8		1 233 697	93.5	
60	866 273	96.4	362 921	86.3		1 229 194	93.2	善光寺御開帳
61	808 159	89.9	345 651	82.2		1 153 810	87.4	
62	777 030	86.5	335 550	79.8		1 112 580	84.3	
63	816 610	90.9	350 588	83.3		1 167 198	88.5	豊科IC開通
平成元年度	787 647	87.6	345 513	82.1		1 133 160	85.9	
2	791 347	88.1	355 632	84.5		1 146 979	86.9	
3	785 094	87.4	336 496	80.0		1 121 590	85.0	善光寺御開帳
4	676 024	75.2	291 246	69.2		967 270	73.3	
5	712 301	79.3	275 718	65.5		988 019	74.9	更埴IC開通,信州博
6	658 098	73.2	250 161	59.5		908 259	68.8	
7	645 650	71.8	235 412	56.0		881 062	66.8	
8	627 491	69.8	217 885	51.8		845 376	64.1	
9	626 718	69.7	220 685	52.5		847 403	64.2	善光寺御開帳,新幹線開通,長野ｵﾘﾝﾋﾟｯｸ･ﾊﾟﾗﾘﾝﾋﾟｯｸ
10	525 240	58.4	201 111	47.8		726 351	55.1	
11	521 335	58.0	194 561	46.2		715 896	54.3	
12	555 117	61.8	192 958	45.9		748 075	56.7	
13	539 890	60.1	183 029	43.5		722 919	54.8	
14	518 394	57.7	177 474	42.2		695 868	52.7	
15	555 008	61.8	248 196	59.0		803 204	60.9	善光寺御開帳
16	483 215	53.8	254 178	60.4	52 560	789 953	55.9	
17	477 869	53.2	264 816	62.9	42 095	784 780	56.3	
18	475 397	52.9	280 801	66.7	34 145	790 343	57.3	
19	456 576	50.8	291 916	69.4	25 244	773 736	56.7	
20	412 427	45.9	287 012	68.2	37 121	736 560	53.0	
21	397 696	44.3	276 564	65.7	39 607	713 867	51.1	善光寺御開帳
22	361 934	40.3	262 708	62.4	44 117	668 759	47.3	
23	378 330	42.1	256 380	60.9	38 479	673 189	48.1	
24	379 550	42.2	253 695	60.3	39 311	672 556	48.0	
25	377 694	42.0	244 173	58.0	55 830	677 697	47.1	
26	395 647	44.0	106 277	25.3	59 843	561 767	38.0	
27	391 384	43.6	200 163	47.6	57 194	648 741	44.8	善光寺御開帳
28	393 401	43.8	269 551	64.1	49 676	712 628	50.2	
29	342 317	38.1	271 181	64.5	46 644	660 142	46.5	
30	323 494	36.0	265 930	63.2	47 674	637 098	44.7	
令和元年度	305 937	34.0	265 621	63.1	39 894	611 452	43.3	
2	155 255	17.3	131 337	31.2	17 205	303 797	21.7	新型ｺﾛﾅｳｲﾙｽ感染拡大

注）その他については、平成16年度から集計開始。　　資料：観光交流課

７．社会福祉

７５．保育所の状況

各年４月１日現在

年　度	園　数	職員数 総　数	保　育　士	そ　の　他	定　員
	園	人	人	人	人
平成23年度	16	125	109	16	1 725
24	16	132	116	16	1 725
25	16	129	113	16	1 735
26	16	123	107	16	1 735
27	16	122	106	16	1 725
28	16	126	111	15	1 725
29	17	135	119	16	1 785
30	17	129	114	15	1 785
令和元年度	17	140	122	18	1 805
2	16	143	125	18	1 820
3	16	141	126	15	1 805
公　立　保　育　所	11	99	88	11	1 340
私　立　保　育　所	4	31	30	1	390
私立認定こども園	1	11	8	3	75

年　度	園児数 総　数	３　歳　未　満	３　歳　児	４　歳　児	５　歳　児
	人	人	人	人	人
平成23年度	1 512	290	413	398	411
24	1 491	276	376	429	410
25	1 462	280	377	379	426
26	1 422	306	344	382	390
27	1 390	324	345	343	378
28	1 408	347	347	364	350
29	1 441	374	323	362	382
30	1 482	387	380	342	373
令和元年度	1 550	447	362	392	349
2	1 591	473	346	377	395
3	1 541	444	379	345	373
公　立　保　育　所	1 074	305	265	237	267
私　立　保　育　所	398	128	95	89	86
私立認定こども園	69	11	19	19	20

資料：保育課

７６．身体障害者手帳の所持者数

各年度末日現在（単位：人）

年　度	総数	障害級別内訳 1　級	2　級	3　級	4　級	5　級	6　級	障害別内訳 視　覚	聴覚平衡	音声言語	肢体不自由	内部障害
平成22年度	2 790	789	398	581	673	179	170	180	242	26	1 670	672
23	2 764	627	437	628	731	185	156	177	242	24	1 640	681
24	2 776	635	417	639	735	187	163	176	243	23	1 644	690
25	2 782	640	408	647	748	177	162	177	234	22	1 631	718
26	2 762	652	391	648	733	177	161	163	227	23	1 607	742
27	2 712	641	371	623	736	176	165	158	227	24	1 572	731
28	2 662	633	368	604	701	183	173	154	223	25	1 550	710
29	2 613	627	363	599	668	181	175	154	225	25	1 496	713
30	2 573	634	358	572	660	177	172	149	212	27	1 458	717
令和元年度	2 542	643	354	556	653	175	161	145	218	28	1 409	742
2	2 570	660	356	575	653	173	153	141	220	32	1 398	779

資料：福祉課

７７．生活保護状況の推移

年　　度	被保護の実数		保護率
	世帯数	人員	
	世帯	人	‰
平成26年度	199	244	4.02
27	198	237	3.92
28	195	244	4.07
29	175	214	3.58
30	164	200	3.36
令和元年度	162	198	3.34
2	159	196	3.33

注）被保護の実数は、年平均である。　　資料：福祉課

年　度	被保護延総数		生活扶助		住宅扶助		教育扶助		介護扶助	
	件 数	総　額	件 数	金　額	件 数	金　額	件 数	金　額	件 数	金　額
	件	千円	件	千円	件	千円	件	千円	件	千円
平成26年度	6 440	418 504	1 988	120 063	1 750	44 663	83	1 661	279	8 754
27	6 329	445 517	1 937	117 533	1 740	44 480	54	1 518	329	8 406
28	6 407	435 638	1 948	122 108	1 759	45 634	96	2 427	331	6 828
29	5 951	405 247	1 797	104 933	1 644	42 710	65	1 638	387	5 737
30	5 632	344 759	1 707	94 719	1 581	41 178	55	1 431	410	9 060
令和元年度	5 591	329 084	1 647	92 066	1 577	40 500	58	1 152	423	8 059
2	5 456	335 850	1 632	89 745	1 554	40 202	85	1 482	339	8 867

年　度	出産扶助		医療扶助		生業扶助		葬祭扶助		施設扶助	
	件 数	金　額	件 数	金　額	件 数	金　額	件 数	金　額	件 数	金　額
	件	千円	件	千円	件	千円	件	千円	件	千円
平成26年度	2	46	2 151	220 458	63	1 601	4	742	120	20 516
27	－	－	2 152	259 020	35	392	1	326	81	13 842
28	－	－	2 162	245 644	32	710	2	184	77	12 103
29	－	－	1 927	236 443	53	769	7	1 172	71	11 845
30	－	－	1 788	186 322	31	536	2	661	58	10 852
令和元年度	－	－	1 776	177 183	48	609	1	582	61	8 933
2	－	－	1 736	180 973	37	371	1	762	72	13 448

資料：福祉課

７８．交通災害共済加入の状況

各年度末現在

年　　度	加入者数		見舞金支払額		人口比率（加入率）
	人　員	会　費	件　数	金　額	
	人	円	人	円	%
平成26年度	43 156	14 746 600	166	11 557 500	70.61
27	42 559	13 712 400	196	10 290 000	70.19
28	41 683	13 411 200	172	10 750 000	69.21
29	40 800	13 102 800	138	10 440 000	67.96
30	39 844	12 763 600	136	8 772 500	66.74
令和元年度	38 718	12 380 800	169	9 535 000	65.12
2	38 087	12 938 300	109	7 567 500	64.45

注）人口比率は、各年１月１日現在の推計人口から算出。　　資料：生活安全課

７９．国民年金被保険者数の状況

各年度末現在

年　度	被保険者数				不在被保険者数	付加保険料	
	総　数	強制加入者数（A）	任意加入者数	第３号被保険者数		総　数	強制加入者数
	人	人	人	人	人	人	人
平成26年度	10 874	6 763	88	4 023	63	291	18
27	10 465	6 478	77	3 910	52	281	15
28	9 955	6 112	77	3 766	53	253	15
29	9 506	5 764	76	3 666	47	229	11
30	9 298	5 609	73	3 616	42	212	9
令和元年度	8 995	5 430	58	3 507	41	199	7
2	8 924	5 481	62	3 381	34	211	11

年　度	付加保険料	保険料免除者数				学生特例免除	若年者納付猶予
	任意加入者数	総　数（B）	法定免除	申請免除	免除率（B/A）		
	人	人	人	人	%	人	人
平成26年度	273	1 500	531	969	22	707	154
27	266	1 447	555	892	22	680	143
28	238	1 425	562	863	23	669	184
29	218	1 374	563	811	24	680	207
30	203	1 278	573	705	23	660	209
令和元年度	192	1 269	591	678	23	625	217
2	200	1 355	630	725	25	634	234

資料：市民課

８０．年金等受給状況の推移

年　度	基礎年金						拠出年金			
	老齢基礎年金		障害基礎年金		遺族基礎年金		老齢年金		通算老齢年金	
	件　数	年金額	件　数	年金額	件　数	年金額	件　数	年金額	件　数	年金額
	件	千円	件	千円	件	千円	件	千円	件	千円
平成26年度	16 561	11 565 517	1 128	966 473	122	90 053	817	366 727	579	111 983
27	17 095	12 075 013	1 151	994 345	126	95 917	712	323 267	518	101 375
28	17 510	12 391 892	1 182	1 022 209	123	94 869	604	274 140	451	88 348
29	17 968	12 676 062	1 188	1 024 268	113	88 733	505	229 499	392	77 652
30	18 251	12 894 821	1 212	1 041 745	106	84 173	425	193 533	339	67 278
令和元年度	18 455	13 076 198	1 241	1 065 627	91	70 321	335	152 738	286	57 440
2	18 639	13 264 787	1 285	1 104 842	91	71 382	265	121 256	229	46 269

年　度	拠出年金（つづき）				一時金				合　計	
	障害年金		寡婦年金		死亡一時金		特別一時金			
	件　数	年金額	件　数	年金額	件　数	年金額	件　数	年金額	件　数	年金額
	件	千円	件	千円	件	千円	件	千円	件	千円
平成26年度	51	43 856	11	4 642	15	2 208	－	－	19 284	13 151 459
27	49	42 709	10	4 290	8	1 085	2	250	19 671	13 638 251
28	44	38 614	9	3 860	9	1 313	－	－	19 932	13 915 245
29	37	32 731	8	3 458	6	829	－	－	20 217	14 133 232
30	31	27 665	5	2 010	11	2 003	－	－	20 380	14 313 228
令和元年度	28	24 768	7	2 992	12	1 698	－	－	20 455	14 451 782
2	23	20 324	7	2 835	8	1 468	－	－	20 547	14 633 163

資料：市民課

８．保健衛生

８１．医療施設数及び病床数

各年３月31日現在

年　次	病院			診療所			柔道整復術施術所数	歯科技工所数	助産所数
	病院数	病床数		一般		歯科診療所数			
		一　般	その他	施設数	病床数				
平成27年	4	357	254	37	－	21	82	9	2
28	4	357	254	37	－	21	82	10	2
29	4	355	256	39	－	21	88	11	2
30	4	355	256	39	－	21	86	11	2
31	4	355	256	39	－	21	80	10	2
令和２年	4	355	256	40	－	21	81	10	2
3	4	355	256	42	－	21	81	10	2

資料：長野保健所「保健所業務の概要」

８２．死因別死亡者数

各年12月31日現在

死　因　別	平成28年		平成29年		平成30年		令和元年		令和２年	
	実数	構成比	実数	構成比	実数	構成比	実数	構成比	実数	構成比
	人	%	人	%	人	%	人	%	人	%
総数	708	100.0	761	100.0	696	100.0	776	100.0	752	100.0
悪性新生物	185	26.1	154	20.2	150	21.6	164	21.1	164	21.8
心疾患	91	12.9	71	9.3	80	11.5	89	11.5	81	10.8
脳血管疾患	34	4.8	29	3.8	33	4.7	23	3.0	38	5.1
老衰	95	13.4	140	18.4	103	14.8	207	26.7	214	28.5
肺炎	109	15.4	110	14.5	95	13.6	108	13.9	86	11.4
不慮の事故	19	2.7	20	2.6	14	2.0	20	2.6	15	2.0
自殺	6	0.8	10	1.3	9	1.3	5	0.6	4	0.5
全結核	0	0.0	0	0.0	0	0.0	2	0.3	1	0.1
慢性肝疾患・肝硬変	11	1.6	13	1.7	9	1.3	9	1.2	11	1.5
循環器疾患	30	4.2	29	3.8	39	5.6	31	4.0	34	4.5
腎疾患	18	2.5	26	3.4	19	2.7	14	1.8	12	1.6
糖尿病	4	0.6	5	0.7	2	0.3	9	1.2	2	0.3
その他	106	15.0	154	20.2	143	20.5	95	12.2	90	12.0

資料：健康推進課

８３．予防接種者数の推移

各年度末現在（単位：人）

年　度	BCG	不活化ポリオ	三種混合(破傷風ｼﾞﾌﾃﾘｱ百日咳)	四種混合(破傷風ｼﾞﾌﾃﾘｱ百日咳ポリオ)	二種混合(破傷風ｼﾞﾌﾃﾘｱ)	風しん	麻しん	麻しん風しん混合	日本脳炎
平成26年度	381	216	94	1 535	579	1	－	862	2 107
27	419	53	－	1 661	590	－	－	874	1 745
28	395	17	－	1 627	558	－	－	842	2 025
29	376	14	－	1 575	516	－	－	822	1 750
30	406	12	－	1 627	508	－	－	881	2 362
令和元年度	363	－	－	1 486	490	－	－	793	2 257
2	334	－	－	1 448	583	－	－	841	2 656

年　度	ヒブ	小児肺炎球菌	子宮頸がん	水痘	B型肝炎	ﾛﾀｳｲﾙｽ	ｲﾝﾌﾙｴﾝｻﾞ	高齢者肺炎球菌
平成26年度	1 616	1 605	3	961	－	－	10 850	2 060
27	1 661	1 657	1	931	－	－	11 218	1 725
28	1 580	1 580	－	810	658	－	11 556	1 913
29	1 550	1 553	－	763	1 164	－	11 260	2 055
30	1 620	1 622	3	798	1 183	－	12 058	1 919
令和元年度	1 373	1 416	3	785	1 061	－	11 975	609
2	1 412	1 365	75	766	1 010	321	13 788	695

資料：健康推進課

８４．国民健康保険・後期高齢者医療加入者の状況

年　度	千　曲　市		国民健康保険加入状況			
	世　帯　数	人　　口	世　帯　数	加　入　率	被保険者数	加　入　率
	世帯	人	世帯	%	人	%
平成26年度	22 034	60 763	8 710	39.5	14 690	24.2
27	21 573	60 298	8 549	39.6	14 220	23.6
28	21 746	60 019	8 355	38.4	13 766	22.9
29	21 893	59 792	8 070	36.9	13 087	21.9
30	22 038	59 509	7 824	35.5	12 447	20.9
令和元年度	22 149	59 197	7 612	34.4	11 857	20.0
2	22 023	58 852	7 464	33.9	11 474	19.5

注）千曲市世帯数・人口は各年10月１日現在（推計人口）、加入世帯数・被保険者数は各年度平均値。

年　度	加入状況（被保険者数）内訳		後期高齢者医療
	一　般	退　職　者	被保険者数
	人	人	人
平成26年度	13 544	1 146	9 547
27	13 335	885	9 719
28	13 191	575	9 934
29	12 779	308	10 188
30	12 316	131	10 472
令和元年度	11 830	27	10 704
2	11 474	－	10 775

資料：健康推進課

８５．国民健康保険費用額・給付額の推移

各年度末現在

年　度	給付総額	療養給付額		療　養　費		出産育児一時金	
		件　数	費　用　額	件　数	費　用　額	件　数	給　付　額
	千円	件	千円	件	千円	件	千円
平成26年度	5 758 211	232 609	5 187 392	6 592	61 860	36	15 014
27	5 784 955	230 703	5 198 831	6 436	59 092	43	18 028
28	5 761 423	225 447	5 141 350	6 393	58 025	37	15 540
29	5 396 418	215 131	4 810 878	6 167	62 165	36	15 104
30	5 020 932	205 422	4 496 029	5 958	50 583	29	12 148
令和元年度	5 022 230	196 564	4 481 269	5 608	50 628	22	9 240
2	4 959 521	180 109	4 410 617	5 175	48 070	25	10 468

年　度	葬　祭　費		高額療養費		その他	
	件　数	給　付　額	件　数	給　付　額	件　数	給　付　額
	件	千円	件	千円	件	千円
平成26年度	80	4 000	7 871	489 941	15	4
27	88	4 400	8 541	504 586	28	18
28	100	5 000	8 592	541 501	30	7
29	83	4 150	8 636	504 121	－	－
30	98	4 900	8 040	457 270	6	2
令和元年度	64	3 200	8 178	477 877	27	16
2	80	4 000	8 158	486 359	11	7

資料：健康推進課

８６．介護保険認定者数の推移

各年度末日現在（単位：人）

年　度	認定者数計	内訳						
		要支援		要介護1	要介護2	要介護3	要介護4	要介護5
		要支援１	要支援２					
平成26年度	3 027	339	430	694	438	391	475	260
27	3 054	359	425	726	418	376	491	259
28	3 068	422	401	784	355	373	460	273
29	3 105	422	378	786	385	362	497	275
30	3 128	420	396	743	372	374	531	292
令和元年度	3 164	429	415	734	410	350	549	277
2	3 211	470	438	747	378	361	522	295

資料：高齢福祉課

８７．介護サービス・介護予防・生活支援サービス事業種類別給付状況

介護サービス種類別給付状況　　各年度末審査分

年　度	総額		在宅サービス		施設サービス	
	人数	給付額	人数	給付額	人数	給付額
	人	円	人	円	人	円
平成26年度	81 623	4 396 260 236	61 467	2 257 071 868	5 548	1 359 752 448
27	83 642	4 413 210 495	62 653	2 202 401 694	5 756	1 362 401 177
28	85 281	4 493 170 289	59 652	1 914 522 255	5 938	1 396 174 591
29	81 730	4 568 742 306	55 360	1 850 106 664	5 746	1 373 659 256
30	79 611	4 743 656 914	53 306	1 913 320 916	5 873	1 438 806 526
令和元年度	80 635	4 780 966 513	54 200	1 935 540 773	5 746	1 426 588 953
2	79 823	4 779 261 463	53 335	1 918 653 505	5 635	1 419 885 316

年　度	地域密着型サービス		特定入所者介護サービス		高額介護サービス	
	人数	給付額	人数	給付額	人数	給付額
	人	円	人	円	人	円
平成26年度	2 707	558 479 048	4 673	149 692 886	7 228	71 263 986
27	3 080	604 201 095	4 516	168 615 004	7 637	75 591 525
28	7 166	936 183 766	4 452	167 967 752	8 073	78 321 925
29	7 878	1 100 713 822	4 433	161 201 051	8 313	83 061 513
30	7 723	1 146 247 929	4 578	162 264 828	8 131	83 016 715
令和元年度	7 511	1 164 542 464	4 433	158 862 970	8 745	95 431 353
2	7 566	1 180 282 877	4 430	160 396 173	8 857	100 043 592

資料：高齢福祉課

介護予防・生活支援サービス事業種類別給付状況　　各年度末審査分

年　度	総額		第１号訪問事業		第１号通所事業	
	人数	給付額	人数	給付額	人数	給付額
	人	円	人	円	人	円
平成29年度	3 934	63 489 188	707	9 348 298	3 227	54 140 890
30	5 839	115 784 140	1 049	15 236 222	4 790	100 547 918
令和元年度	6 241	127 427 286	1 082	15 666 544	5 159	111 760 742
2	6 293	129 005 249	1 064	15 211 555	5 229	113 793 694

資料：高齢福祉課

８８．ごみの収集状況

項　　目				平成28年度	平成29年度	平成30年度	令和元年度	令和2年度
人　口			(人)	60 019	59 792	59 509	59 197	58 852
世帯数			(世帯)	21 746	21 893	22 038	22 149	22 023
収集ごみ	年間収集量		(t/年)	10 657	10 562	10 350	10 349	10 628
		可燃ごみ	(t/年)	7 887	7 873	7 761	7 864	7 793
		不燃ごみ	(t/年)	332	336	357	373	400
		資源ごみ	(t/年)	2 410	2 323	2 200	2 081	2 392
		缶類	(t/年)	99	89	90	94	99
		びん類	(t/年)	342	334	325	310	306
		PET	(t/年)	70	68	72	73	73
		その他プラ	(t/年)	411	411	396	403	426
		紙類	(t/年)	1 014	952	834	770	893
		その他紙	(t/年)	161	157	148	139	132
		古布類	(t/年)	26	24	22	21	38
		その他　食用廃油	(t/年)	4	4	4	4	4
		庭木剪定枝	(t/年)	269	273	294	244	390
		小型家電	(t/年)	14	11	15	23	31
		粗大ごみ	(t/年)	7	10	11	10	21
		その他　蛍光管	(t/年)	6	5	5	5	5
		その他　乾電池	(t/年)	15	15	16	16	17
直接搬入ごみ	年間量		(t/年)	773	779	818	991	933
		可燃ごみ	(t/年)	736	741	775	947	886
		不燃ごみ	(t/年)	35	36	39	38	45
		資源ごみ	(t/年)	2	2	4	6	2
事業系ごみ	年間量		(t/年)	4 880	4 982	5 042	5 057	4 524
		可燃ごみ	(t/年)	4 810	4 930	4 974	4 984	4 452
		不燃ごみ	(t/年)	46	38	53	61	56
		資源ごみ	(t/年)	24	14	15	12	16
集団回収	年間量		(t/年)	864	783	722	553	345
		缶類	(t/年)	8	7	7	5	3
		びん類	(t/年)	9	8	8	5	2
		紙類	(t/年)	834	756	696	534	331
		古布類	(t/年)	13	12	11	9	9
総計			(t/年)	17 174	17 106	16 932	16 950	16 430
1日1人あたりの排出量(g/人/日)				784	784	780	782	765
リサイクル率			(%)	19.2	18.3	17.4	15.6	16.8

注)人口・世帯数は、各年10月1日現在の数値(推計人口)。　　資料：廃棄物対策課

８９．し尿処理の状況

（単位：kℓ）

年　　度	し　尿	浄化槽汚泥
	年　間　総　収　集　量	年　間　総　収　集　量
平成26年度	10 032	4 500
27	9 296	4 774
28	8 737	4 110
29	8 194	4 089
30	7 650	3 957
令和元年度	7 311	3 531
2	7 042	3 175

資料：廃棄物対策課

９．建設・住居

９０．国道・県道の状況

令和２年４月１日現在（単位：m）

種別	路線名	地区名	道路延長	舗装延長	起終点
国道	18号	磯部～屋代・八幡	13 657.0	13 657.0	坂城町境～長野市境
〃	403号	土口・雨宮・屋代・埴生・稲荷山･桑原・八幡	18 799.9	18 799.9	麻績村境～長野市境
県道	長野上田線	稲荷山・八幡・須坂・若宮・上山田温泉・力石	10 055.7	10 055.7	長野市境～坂城町境
〃	白石千曲線	屋代・倉科	9 831.8	7 946.3	長野市境～倉科～杭瀬下
〃	森篠ノ井線	森・雨宮	4 532.1	4 532.1	森～屋代・R18号
〃	屋代停車場線	埴生	97.4	97.4	屋代駅前通
〃	小峰稲荷山線	稲荷山・桑原	7 752.8	7 752.8	長野市境～桑原・R403号
〃	姨捨停車場線	八幡・埴生	6 032.7	6 032.7	姨捨駅～桜堂・R18号
〃	内川姨捨停車場線	内川・千本柳・須坂・羽尾・姨捨	5 632.7	5 632.7	内川・R18号～姨捨駅
〃	大町麻績インター千曲線	新山・上山田温泉・戸倉	12 019.0	12 019.0	筑北村境～戸倉・R18号
〃	戸倉停車場線	戸倉	131.9	131.9	戸倉駅前
〃	新田坂城停車場線	力石	1 307.4	1 307.4	力石～坂城町境
〃	聖高原千曲線	上山田温泉・磯部	8 162.5	8 162.5	筑北村境～磯部・R18号
自転車道	上田千曲長野自転車道線	野高場～力石	10 362.0	10 362.0	坂城町境～野高場

資料：建設課

９１．都市計画道路の状況

幹線街路　　令和３年３月31日現在（単位：m）

路線名	延長	幅員	整備済延長	備考
駅前通り線	400	16	140	戸倉駅前交通広場　3,200㎡
国道線	6 610	16	-	
千曲線	9 070	16	8 089	
万葉線	1 250	16	1 250	
戸倉上山田線	3 510	12	2 589	
住吉線	340	12	340	
新世界通り線	250	11	60	
中央通り線	1 560	12	1 393	
東町観世通り線	270	16	270	
一重山線	6 340	20	1 084	
駅前線	2 660	18	2 660	屋代駅前交通広場　3,300㎡
旧国道線	2 140	18	1 310	
屋代東線	1 010	16	-	
八幡宮線	3 000	16	530	
温泉前線	720	12	160	
粟佐橋線	1 390	12	1 390	
上田篠ノ井線	12 420	25	-	
上田篠ノ井線	2 620	25	2 170	
黒彦線	1 620	16	-	
若宮線	1 140	16	169	
歴史公園線	680	12.5	-	

特殊街路　　令和３年３月31日現在（単位：m）

路線名	延長	幅員	整備済延長	備考
荒町西線	280	4	230	歩行者優先道路
長雲寺線	50	5	50	〃
荒町西川線	90	3	90	〃
八郎右エ門線	70	4	70	〃
白銀町線	160	5	160	〃
田町線	190	4	190	〃
東町線	220	4	220	〃
本八日劇場線	60	6	60	〃
黒川南線	160	2	160	〃
本八日東線	170	1.5	-	〃
旭町千曲町線	120	6	120	〃
極楽寺参道線	50	6	-	〃
稲荷山桑原線	40	5	40	〃
上田町線	150	6	150	〃
稲荷山本線	720	8	-	〃

資料：都市計画課

９２．市道の状況

令和２年４月１日現在

幅員	延長	舗装道					砂利道	舗装率
		総数	コンクリート	高級舗装	簡易舗装	その他		
	m	m	m	m	m	m	m	%
総延長	779 654.7	584 576.5	69 675.4	15 718.7	497 372.3	1 810.1	195 078.2	75.0
1　級	74 229.6	73 406.7	724.7	2 587.5	69 962.1	132.4	822.9	98.9
2　級	60 949.5	59 818.3	2 703.3	2 472.0	54 252.4	390.6	1 131.2	98.1
その他	644 475.6	451 351.5	66 247.4	10 659.2	373 157.8	1 287.1	193 124.1	70.0

注）橋・自転車道を除く。　　資料　：　建設課

９３．市道幅員別の延長

令和２年４月１日現在（単位：m）

幅員	計	6.5 m 以上	6.5 m 未満 4.5 m 以上	4.5 m 未満 2.5 m 以上	2.5 m 未満 1.5 m 以上	1.5 m 未満
総延長	779 654.7	81 245.6	215 252.8	315 308.1	115 370.8	52 477.4
1　級	74 229.6	33 123.1	35 618.6	5 372.5	115.4	－
2　級	60 949.5	12 442.2	26 576.8	21 341.3	589.2	－
その他	644 475.6	35 680.3	153 057.4	288 594.3	114 666.2	52 477.4

注）橋を除く。　　資料：建設課

９４．市道橋の状況

令和２年４月１日現在

種別	橋数	うち橋長別内訳				延長	面積
		５m未満	５m以上	15m以上	100m以上		
	橋	橋	橋	橋	橋	m	㎡
計	512	319	170	21	2	3 288.7	19 333.79
永久橋	505	317	165	21	2	3 215.3	19 089.28
木橋	7	2	5	－	－	73.4	244.51

注）「永久橋」は、鋼橋、RC橋、PC橋、石橋及びこれらの混合橋。「木橋」は、木橋及び永久橋以外のもの。

資料：建設課

９５．河川の状況

一級河川　　令和２年４月１日現在（単位：m）

河川名	延長	区間	
		上流端	下流端
千曲川	左岸11 600 右岸13 200	坂城町境	長野市境
沢山川	7 848	大字森字和瀬 大字森字赤兎	千曲川への合流点
三滝川	5 461	大字倉科字楠棚 大字倉科字杉山	沢山川への合流点
佐野川	4 905	大字桑原字佐野山	千曲川への合流点
荏沢川	1 526	大字桑原字鳥林 大字桑原字宝殿	佐野川への合流点
更級川	2 500	大字八幡字坪山 大字八幡字八日市場	千曲川への合流点
宮川	1 700	大字八幡字中曽根	更級川への合流点
雄沢川	3 150	大字羽尾字土田口 大字羽尾字水晶畑	千曲川への合流点
湯沢川	2 200	大字羽尾字表前山 大字羽尾字大新田	千曲川への合流点
荒砥沢川	280	大字若宮字大日向	千曲川への合流点
女沢川	2 507	大字上山田字大鹿 大字上山田字扇平	千曲川への合流点

準用河川　　令和２年４月１日現在（単位：m）

河川名	延長	区間	
		上流端	下流端
草山川	2 607	大字倉科字竹尾 大字倉科字北の入	三滝川への合流点
蟹沢川	1 113	大字桑原字城 大字桑原字小坂	佐野川への合流点
柄木沢川	462	大字桑原字岡村 大字桑原字柄木沢	荏沢川への合流点
中沢川	1 287	大字桑原字芝原 大字八幡字池尻	佐野川への合流点
鳴海川	605	大字土口字北沖	沢山川への合流点
戸屋沢	800	大字羽尾字一ツ石 大字羽尾字北来光寺	雄沢川への合流点
荒砥沢川	120	大字若宮字大日方	大字若宮字大日方
北大沢	1 610	大字上山田	女沢川への合流点
南大沢	1 230	大字上山田	女沢川への合流点
東林坊川	2 353	大字寂蒔字屋敷前	千曲川への合流点

資料：建設課

９６．都市計画区域の状況

令和３年３月31日現在

千曲都市計画区域	行政区域（市全体）	都市計画区域（比率%）	用途地域の指定区域（比率%）
面積（ha）	11 979	5 900　(49.3)	1 452　(24.6)
人口（人）	60 298	60 064　(99.6)	－　(－)

注）行政区域人口は、平成27年国勢調査結果による。
　　都市計画区域人口は、国勢調査結果より市が独自集計したもの。

資料：都市計画課

９７．都市計画用途地域別面積

令和３年３月31日現在（単位：ha）

区　分	用　途　地　域							
	総　数	第１種 低層 住居専用	第２種 低層 住居専用	第１種 中高層 住居専用	第２種 中高層 住居専用	第１種 住居	第２種 住居	準住居
面　積	1 452	230	指定無	109	137	489	35	82

区　分	用　途　地　域					
	田園 住居	近隣 商業	商業	準工業	工業	工業 専用
面　積	指定無	45	89	130	86	20

資料：都市計画課

９８．都市公園の状況

令和３年３月31日現在（単位：ha）

種別	公園名	開設面積	施設
都市緑地	千曲橋緑地	8.10	自由・多目的広場、野球場、ﾏﾚｯﾄｺﾞﾙﾌ場、便所ほか
	戸倉千曲川緑地公園	2.78	芝生・多目的・親水広場、噴水、親水池、便所ほか
	上山田中央緑地	12.80	野球・陸上競技・ﾏﾚｯﾄｺﾞﾙﾌ場、親水公園、便所、水飲み場ほか
	平和橋緑地	2.10	野球・ｻｯｶｰ・ﾏﾚｯﾄｺﾞﾙﾌ場、ﾍﾞﾝﾁ、便所ほか
	水辺の楽校親水公園	3.41	芝生広場、植栽、野鳥観察看板、園路、便所ほか
	雨宮緑地	2.74	芝生広場、ﾏﾚｯﾄｺﾞﾙﾌ場、ﾍﾞﾝﾁ、便所ほか
	大西緑地公園	11.45	野球・ﾏﾚｯﾄｺﾞﾙﾌ場・陸上競技場、交通公園、多目的広場、遊具、便所ほか
	さらしなの里古代体験パーク	0.95	竪穴式住居、古代広場、子供広場、修景池、便所ほか
	五加の庄花緑コミュニティパーク	0.50	芝生広場、花壇、流れ池、遊具、四阿、ﾍﾞﾝﾁ、便所ほか
	戸倉宿キティパーク	7.33	遊具、展望台、天狗像、調整池、四阿、便所ほか
	柏清水公園	0.08	池、四阿、給水施設、駐車場ほか
	花緑ふれあい公園	0.24	池、園路、ベンチ、植栽、駐車場ほか
地区公園	更埴中央公園	5.60	市民ﾌﾟｰﾙ、多目的広場、便所、花壇、園路ほか
近隣公園	沢山川親水公園	1.40	多目的広場、ﾍﾞﾝﾁ、四阿、遊具、園路ほか
	稲荷山公園	2.10	ﾋﾞｵﾄｰﾌﾟ池、園路、四阿、ﾊﾟｰｺﾞﾗ、ﾍﾞﾝﾁ、水飲み場ほか
街区公園	雨宮公園	0.32	ﾍﾞﾝﾁ、ﾊﾟｰｺﾞﾗ、遊具、水飲み場、便所ほか
	志川公園	0.20	ﾍﾞﾝﾁ、ﾊﾟｰｺﾞﾗ、遊具、水飲み場ほか
	屋代公園	0.18	ﾍﾞﾝﾁ、ﾊﾟｰｺﾞﾗ、遊具、水飲み場、便所ほか
	伊勢宮公園	0.25	ﾍﾞﾝﾁ、ﾊﾟｰｺﾞﾗ、遊具、水飲み場、便所ほか
	北堀公園	0.18	ﾍﾞﾝﾁ、植栽、遊具、水飲み場ほか
	五十里公園	0.36	遊具、四阿、ﾍﾞﾝﾁ、水飲み場ほか
	杭瀬下公園	0.16	遊具、四阿、ﾍﾞﾝﾁ、水飲み場ほか
	上山田中央公園	0.40	ﾍﾞﾝﾁ、植栽、遊具、四阿、水飲み場、便所ほか
	上山田南部公園	0.30	ﾍﾞﾝﾁ、植栽、遊具、四阿、水飲み場、便所ほか
	女沢公園	0.20	植栽、四阿、園路、便所ほか
	住吉公園	0.50	ﾍﾞﾝﾁ、植栽、遊具、四阿、水飲み場、便所ほか
	たじま公園	0.10	ﾍﾞﾝﾁ、植栽、遊具、四阿、水飲み場、便所ほか
	大雲寺公園	0.30	水上ﾃﾞｯｷ、ﾍﾞﾝﾁ、遊具、四阿、水飲み場、駐車場ほか
	千曲川万葉公園	0.19	ﾍﾞﾝﾁ、植栽、歌碑、四阿、水飲み場、便所ほか
	上山田西公園	0.32	植栽、遊具、水飲み場ほか
	中町ねむのき公園	0.16	ﾍﾞﾝﾁ、植栽、遊具、四阿、便所ほか
	生萱公園	0.28	ﾍﾞﾝﾁ、植栽、遊具、水飲み場、便所ほか
	倉科ふれあい公園	0.18	ﾍﾞﾝﾁ、植栽、四阿、水飲み場、便所ほか
	岡地公園	0.11	植栽、四阿、水飲み場、便所、駐車場ほか
	倉科の里広場	0.06	ﾍﾞﾝﾁ、植栽、四阿、水飲み場、駐車場ほか
	妙音寺公園	0.07	植栽、四阿、水路、水飲み場ほか
	大峡ポケットパーク	0.02	植栽、四阿、芝生ほか
	中村池公園	0.20	ﾍﾞﾝﾁ、植栽、遊具、水飲み場、駐車場ほか
	大峯公園	0.10	ﾍﾞﾝﾁ、植栽、芝生、石組ほか
	薬師山展望台公園	0.22	ﾍﾞﾝﾁ、植栽、展望広場、四阿、展望ﾃﾞｯｷ、園路ほか
	小船山公園	0.33	多目的広場、植栽、花壇、四阿、ﾍﾞﾝﾁ、遊具、ﾊﾞｽｹｯﾄｺﾞｰﾙ、水飲み場、便所、駐車場ほか
	三本木公園	0.35	多目的・親水広場、植栽、四阿、遊具、ﾊﾞｽｹｯﾄｺﾞｰﾙ、水飲み場、便所、駐車場ほか
	内川公園	0.31	多目的広場、植栽、四阿、遊具、ベンチ、ﾊﾞｽｹｯﾄｺﾞｰﾙ、水飲み場、便所、駐車場ほか
	戸倉東公園	0.19	広場、四阿、ベンチ、駐車場、水飲み場ほか
	上徳間公園	0.16	多目的広場、植栽、四阿、ベンチ、遊具、水飲み場、便所、駐車場ほか

資料：都市計画課

９９．木造家屋の用途別棟数・床面積

年　次	区　分	総　数	専用住宅	共同住宅 併用住宅	旅館ホテル等	事務所銀行店舗
平成28年	棟数　（棟）	28 397	19 031	1 284	50	433
	床面積　（㎡）	3 183 571	2 556 519	188 443	14 789	50 333
29	棟数　（棟）	28 403	19 139	1 274	50	434
	床面積　（㎡）	3 197 670	2 574 489	188 606	14 789	50 658
30	棟数　（棟）	28 391	19 213	1 264	48	438
	床面積　（㎡）	3 207 162	2 589 641	187 336	14 253	50 789
31	棟数　（棟）	28 419	19 325	1 259	40	441
	床面積　（㎡）	3 221 484	2 606 222	187 563	13 746	51 663
令和２年	棟数　（棟）	28 396	19 419	1 232	39	433
	床面積　（㎡）	3 232 518	2 622 868	186 207	13 470	51 353
3	棟数　（棟）	28 409	19 503	1 236	39	430
	床面積　（㎡）	3 248 633	2 638 418	189 175	13 470	50 707

１００．非木造家屋の用途別棟数・床面積

年　次	区　分	総　数	事務所店舗銀行等
平成28年	棟　数　（棟）	12 212	709
	床面積　（㎡）	2 091 383	259 885
29	棟　数　（棟）	12 224	712
	床面積　（㎡）	2 096 870	265 043
30	棟　数　（棟）	12 240	715
	床面積　（㎡）	2 100 979	267 116
31	棟　数　（棟）	12 229	723
	床面積　（㎡）	2 101 022	269 701
令和２年	棟　数　（棟）	12 199	727
	床面積　（㎡）	2 115 400	273 360
3	棟　数　（棟）	12 200	735
	床面積　（㎡）	2 126 305	279 322

１０１．住宅の建て方・所有の関係

令和２年10月１日現在

住宅の所有の関係	総　数	一戸建	長屋建	共同住宅 総数	共同住宅 1・2階建	共同住宅 3～5階建	共同住宅 6階建以上	その他
住宅に住む一般世帯数（世帯）	21 823	17 898	445	3 453	2 547	727	179	27
主世帯	21 463	17 620	430	3 388	2 499	711	178	25
持ち家	17 370	17 194	26	139	26	32	81	11
公営・公団・公社の借家	390	5	116	269	1	188	80	－
民営の借家	3 370	377	268	2 719	2 302	402	15	6
給与住宅	333	44	20	261	170	89	2	8
間借り	360	278	15	65	48	16	1	2
住宅に住む一般世帯人員（人）	56 908	49 984	737	6 125	4 433	1 384	308	62
主世帯	56 208	49 379	720	6 050	4 379	1 364	307	59
持ち家	48 721	48 394	59	234	56	56	122	34
公営・公団・公社の借家	786	15	185	586	1	422	163	－
民営の借家	6 197	869	451	4 870	4 106	745	19	7
給与住宅	504	101	25	360	216	141	3	18
間借り	700	605	17	75	54	20	1	3

資料：総務省「令和２年国勢調査」

各年１月１日現在

病　　院	工　場　倉　庫	土　　蔵	付　属　家
35	932	137	6 495
4 386	73 621	8 805	286 675
35	927	133	6 411
4 386	73 318	8 461	282 963
34	915	133	6 346
4 206	72 090	8 462	280 385
34	907	133	6 280
4 206	71 490	8 307	278 287
33	904	132	6 204
4 023	71 005	8 253	275 339
38	903	132	6 128
5 246	70 768	8 253	272 596

資料：税務課「固定資産税概要調書」

各年１月１日現在

住　宅　・　ア　パ　ー　ト	ホ　テ　ル　・　病　院	工　場　・　倉　庫　・　市　場	そ　の　他
3 201	109	4 539	3 654
531 498	185 255	988 030	126 715
3 214	105	4 554	3 639
534 328	180 984	990 048	126 467
3 221	105	4 559	3 640
535 693	178 468	994 141	125 561
3 226	99	4 551	3 630
538 850	175 502	991 823	125 146
3 223	99	4 554	3 596
538 976	181 146	998 238	123 680
3 228	98	4 547	3 592
545 326	181 146	997 607	122 904

資料：税務課「固定資産税概要調書」

１０．消防・警察

１０２．火災発生の状況

各年12月31日現在

年　次	火災件数（件）						焼失棟数（棟）			
	合　計	建　物	林　野	車　両	その他	爆　発	全　焼	半　焼	部分焼	ぼ　や
平成28年	30	7	－	3	20	－	3	1	4	3
29	27	13	2	1	11	－	7	1	6	3
30	29	5	1	4	19	－	4	－	1	4
令和元年	23	12	1	1	9	－	9	3	－	4
2	25	13	－	3	9	－	4	1	4	8
3	26	12	－	－	14	－	12	3	－	8

年　次	焼損面積		損害額（千円）					
	建物（㎡）	林　野（a）	総　額	建　物	収容物	林　野	車　輌	その他
平成28年	583.0	－	46 239	43 318	1 868	－	588	465
29	285.2	11.3	218 548	183 229	34 842	－	35	442
30	423.0	0.3	6 335	3 877	2 082	－	217	159
令和元年	803.3	7.2	30 110	27 417	2 186	－	226	281
2	450.1	－	15 703	13 646	1 657	－	263	137
3	1194.9	－	18 797	17 038	1 579	－	－	180

資料：千曲坂城消防本部

１０３．火災発生の原因別状況

各年12月31日現在（単位：件）

年　次	総数	火遊び	たき火	風呂・カマド	たばこ	こたつ・ストーブ	衝突の火花	コンロ	配線器具等	煙突・煙道	電気機器等	放火又は放火の疑い	炉	その他・不明	取灰	溶接機	落雷
平成28年	30	－	10	－	2	－	－	－	2	1	－	2	－	13	－	－	－
29	27	－	9	－	2	2	1	2	1	1	－	2	－	7	－	－	－
30	29	－	17	－	1	－	－	－	－	－	1	2	1	7	－	－	－
令和元年	23	－	8	－	1	2	－	2	－	1	－	2	－	7	－	－	－
2	25	－	7	－	2	1	－	3	－	－	2	4	－	5	1	－	－
3	26	－	14	－	－	3	－	2	2	－	1	－	－	4	－	－	－

資料：千曲坂城消防本部

１０４．救急車出動件数の推移

各年12月31日現在

年　次	総数		急病		交通事故		一般負傷		労働災害	
	件数	人員	件数	人員	件数	人員	件数	人員	件数	人員
	件	人	件	人	件	人	件	人	件	人
平成28年	2 939	2 806	1 976	1 871	159	164	445	427	17	17
29	3 022	2 853	2 004	1 877	158	162	477	451	27	27
30	3 033	2 895	2 114	2 019	159	161	433	418	19	19
令和元年	3 051	2 917	2 091	1 999	135	126	492	480	24	25
2	2 610	2 473	1 751	1 669	132	129	422	395	23	23
3	2 725	2 613	1 826	1 745	121	116	458	452	25	25

年　次	運動競技		自損行為		加害		その他	
	件数	人員	件数	人員	件数	人員	件数	人員
	件	人	件	人	件	人	件	人
平成28年	30	30	18	16	14	14	280	267
29	33	33	16	10	10	10	297	283
30	26	27	28	21	11	8	243	222
令和元年	30	30	16	9	9	6	254	242
2	14	14	21	14	16	11	231	218
3	20	20	15	9	9	9	251	237

資料：千曲坂城消防本部

１０５．交通事故発生の状況（千曲警察署管内）

各年12月31日現在

年　次	物損事故件数	人身事故		
		件　数	死　者	傷　者
	件	件	人	人
平成28年	1 445	279	4	343
29	1 498	256	5	312
30	1 421	263	1	343
令和元年	1 424	248	4	302
2	1 198	196	1	245
3	1 364	181	1	218

資料：千曲警察署

１０６．交通事故原因別件数（千曲警察署管内）

各年12月31日現在（単位：件）

原　因	平成28年	平成29年	平成30年	令和元年	令和2年	令和3年
総　数	279	256	263	248	196	181
安全運転義務違反	85	76	93	91	63	64
追越し違反	2	2		－	－	－
一旦停車徐行違反	5	9	11	5	3	3
わきみ運転	148	120	115	118	97	92
酒よい運転	－	－	－	－	－	－
車間距離	－	－	－	－	－	－
左右折不適	2	1	1		1	－
交差点安全進行違反	19	21	22	14	4	8
信号無視	7	10	10	5	10	7
踏切停車不履行	－	－	－	－	－	－
車の直前直後横断	－	－	－	－	－	－
その他	11	17	11	15	18	7

資料：千曲警察署

１０７．道路別交通事故発生状況（千曲警察署管内）

各年12月31日現在（単位：件）

道路別	平成28年	平成29年	平成30年	令和元年	令和2年	令和3年
総　数	279	256	263	248	196	181
国道18号線	120	84	94	96	61	65
国道403号線	12	19	18	17	16	11
県　道	41	57	46	41	39	24
市　道	93	86	92	84	70	72
その他	13	10	13	10	10	9

注）国道18号線に坂城バイパスを含む。

資料：千曲警察署

１０８．年齢階級別歩行者事故の状況（千曲警察署管内）

各年12月31日現在（単位：人）

年次・区分		計	幼児園児	小学生	中学生	10歳代その他	20歳代	30歳代	40歳代	50歳代	60～64歳	65歳以上
平成28年	死者	1	－	－	－	－	－	1	－	－	－	－
	傷者	18	－	3	－	－	3	2	1	2	－	7
29	死者	3	－	1	－	－	－	－	－	－	－	2
	傷者	26	3	1	1	2	4	1	2	4	2	6
30	死者	－	－	－	－	－	－	－	－	－	－	－
	傷者	23	－	1	1	1	1	3	2	3	－	11
令和元年	死者	－	－	－	－	－	－	－	－	－	－	－
	傷者	26	－	3	－	－	2	3	5	－	－	13
2	死者	－	－	－	－	－	－	－	－	－	－	－
	傷者	29	1	－	－	2	1	3	3	3	2	14
3	死者	1	－	－	－	－	－	－	1	－	－	－
	傷者	14	－	2	－	1	1	1	－	3	2	4

資料：千曲警察署

１０９．刑法犯罪の発生検挙状況（千曲警察署管内）

各年12月31日現在（単位：件）

年　次	項　目	総　数	凶悪犯	粗暴犯	窃　盗	知能犯	風俗犯	その他
平成28年	発　生	339	1	18	246	20	－	54
	検　挙	183	2	18	132	21	－	10
29	発　生	227	－	17	157	20	3	30
	検　挙	127	－	16	89	14	1	7
30	発　生	265	非　公　表					
	検　挙	140						
令和元年	発　生	247	非　公　表					
	検　挙	152						
2	発　生	239	非　公　表					
	検　挙	108						
3	発　生	276	非　公　表					
	検　挙	163						

資料：千曲警察署

１１．運輸・通信

１１０．鉄道乗車人員

各年度末現在（単位：人）

年　度	屋代駅			屋代高校前駅		
	総　数	普通客	定期客	総　数	普通客	定期客
平成27年度	790 066	183 190	606 876	332 588	69 391	263 197
28	783 631	183 464	600 167	349 572	67 571	282 001
29	786 606	181 883	604 723	369 218	70 064	299 154
30	788 281	185 637	602 644	366 242	70 519	295 723
令和元年度	770 712	171 935	598 777	354 079	64 051	290 028
2	576 824	92 824	484 000	312 060	39 015	273 045

年　度	戸倉駅			千曲駅		
	総　数	普通客	定期客	総　数	普通客	定期客
平成27年度	420 635	146 205	274 430	178 997	43 837	135 160
28	408 981	142 804	266 177	176 893	43 801	133 092
29	420 071	138 594	281 477	179 949	42 863	137 086
30	425 936	137 751	288 185	190 614	43 745	146 869
令和元年度	406 086	122 775	283 311	181 750	41 311	140 439
2	304 956	65 991	238 965	135 137	23 570	111 567

資料：しなの鉄道株式会社

１１１．市循環バス等利用者数

各年度末現在（単位：人）

年　度	市循環バス等利用客数（延べ）
平成27年度	118 330
28	118 511
29	113 288
30	114 380
令和元年度	110 831
2	86 702

資料：生活安全課

各年度末現在（単位：人）

年　度	姨捨駅		
	総　数	普通客	定期客
平成27年度	22 558	7 245	15 313
28	20 525	6 058	14 467
29	20 502	5 797	14 705
30	23 561	6 693	16 868
令和元年度	19 666	4 478	15 188
2	15 768	1 954	13 814

注）平成27年度は駅での乗車券発売実績による。

資料：JR東日本長野支社

１１２．高速道路通行量

各年12月31日現在（単位：台／日）

年　次	更埴IC利用台数	通行車輌台数				
		麻績IC 姨捨スマートIC間	姨捨スマートIC 更埴IC間	坂城IC 更埴JCT間	更埴IC 更埴JCT間	更埴JCT 長野IC間
平成27年	11 016	28 939	27 954	32 136	29 381	39 400
28	11 004	26 859	25 850	30 415	27 400	38 969
29	11 306	27 321	26 272	30 989	27 910	39 558
30	11 300	27 497	26 392	31 122	28 129	39 741
令和元年	11 309	27 558	26 434	31 217	28 284	39 955
2	9 793	22 457	21 468	25 909	23 144	32 916
3	10 452	23 237	22 221	26 483	23 870	34 018

年　次	姨捨スマートIC利用台数
平成27年	985
28	1 009
29	1 050
30	1 105
令和元年	1 125
2	990
3	1 016

注）利用台数、通行車輌台数は１日平均。　　資料：東日本高速道路株式会社関東支社

１１３．自動車保有台数（二輪車及び軽自動車を除く）

各年度末現在（単位：台）

年　度	総　数	貨物車			乗　合	乗用車		特種車 特殊車
		普　通	小　型	被けん引車		普　通	小　型	
平成26年度	26 310	1 175	1 649	10	129	9 762	12 898	687
27	26 053	1 166	1 612	11	123	9 922	12 528	691
28	26 171	1 165	1 621	13	117	10 211	12 346	698
29	26 136	1 171	1 582	14	119	10 432	12 116	702
30	25 976	1 180	1 569	15	116	10 632	11 761	703
令和元年度	25 738	1 188	1 571	15	105	10 759	11 397	703
2	25 799	1 197	1 619	17	101	10 989	11 142	734

資料：長野運輸支局松本自動車検査登録事務所「市町村別自動車保有台数」

１１４．軽自動車等登録台数

各年４月１日現在（単位：台）

年　度	総　数	原動機付自転車				軽自動車・その他（ミニカー含む）							二輪小型自動車251cc以上
		計	50cc以下	90cc以下	125cc以下	計	二輪車250cc以下	三輪車	四輪車乗用	四輪車貨物	農耕用	特殊作業用その他	
平成27年度	30 675	2 742	2 262	218	262	27 046	804	1	16 592	8 125	1 215	309	887
28	30 860	2 579	2 092	207	280	27 359	817	1	16 912	8 070	1 225	334	922
29	30 734	2 467	1 984	192	291	27 337	793	1	17 037	7 927	1 238	341	930
30	30 852	2 398	1 893	192	313	27 548	793	2	17 206	7 937	1 249	361	906
令和元年度	30 939	2 310	1 798	179	333	27 727	790	2	17 381	7 925	1 263	366	902
2	31 017	2 227	1 697	177	353	27 888	792	1	17 576	7 895	1 272	352	902
3	31 166	2 155	1 617	172	366	28 103	800	1	17 723	7 941	1 284	354	908

資料：税務課「課税状況等の調」

１１５．電話施設状況

各年度末現在

年　度	総　数	加入電話					街頭公衆電話
		事務用		住宅用			
		アナログ	デジタル	アナログ	デジタル		
	件	件	件	件	件	件	台
平成25年度	14 017	2 515	1 083	10 271	148		78
26	13 049	2 288	992	9 642	127		70
27	12 264	2 061	904	9 185	114		63
28	11 618	1 960	821	8 740	97		62
29	10 977	1 870	777	8 244	86		61
30	10 250	1 763	717	7 698	72		63
令和元年度	公表なし	公表なし	公表なし	公表なし	公表なし		公表なし

注）令和元年度以降は非公表。　　資料：ＮＴＴ東日本長野支店

１１６．テレビ受信契約数の推移

各年度末現在(単位：件)

年　度	放送受信契約数	うち衛星契約（再掲）
平成26年度	21 218	9 832
27	21 374	10 137
28	21 569	10 362
29	21 676	10 507
30	21 914	10 682
令和元年度	22 051	10 839
2	21 922	10 825

資料：ＮＨＫ「放送受信契約数統計要覧」

１１７．有線テレビ（ＣＡＴＶ）の加入状況

各年３月31日現在

年　　次	加入戸数	戸数比
	戸	%
平成28年	8 281	38.3
29	8 235	37.7
30	8 233	37.6
31	8 018	36.3
令和２年	7 730	34.8
3	7 527	33.9

注）戸数比は各年３月末現在の推計世帯数から算出。

資料：株式会社信州ケーブルテレビジョン

１１８．有線放送施設状況

更埴地区　　各年度末現在

年　度	地区別	加入世帯数	年間利用数	１日平均	１戸当り利用数	
					１　カ　月	年　　間
		戸	件	件	件	件
平成26年度	屋　代	2 167	301 705	838	11	139
	埴　生	740	25 980	71	3	36
27	屋　代	2 103	287 028	797	11	136
	埴　生	718	24 576	67	3	34
28	屋　代	2 041	258 235	718	10	126
	埴　生	660	23 010	63	3	34
29	屋　代	1 973	199 126	546	8	101
	埴　生	626	21 834	59	3	34
30	屋　代	1 917	159 762	438	7	83
	埴　生	593	16 940	46	2	28
令和元年度	屋　代	1 859	149 857	409	7	81
	埴　生	574	15 105	41	2	26
2	屋　代	1 795	118 750	325	6	66

注）埴生有線放送は令和２年３月31日に通話・放送停止。　　資料：各有線放送農業協同組合

１２．市民生活

１１９．県営水道の普及状況

区分 年度	給水区域内 人口	現在給水総人口 対象人数	普及率	年間総給水量 給水量	件数	件数内訳 家庭用	業務用	その他
	人	人	%	㎥	件	件	件	件
平成26年度	54 804	49 191	89.8	5 489 815	19 293	18 312	578	403
27	54 575	48 989	89.8	5 457 128	19 408	18 405	586	417
28	53 168	47 746	89.8	5 453 103	19 585	18 558	605	422
29	52 978	47 593	89.8	5 416 520	19 731	18 694	615	422
30	52 794	47 476	89.9	5 436 635	19 938	18 877	633	428
令和元年度	52 538	47 264	90.0	5 468 246	20 065	18 995	644	426
2	52 276	47 044	90.0	5 603 502	20 417	19 328	659	430

注）給水区域は、桑原、八幡地区を除く全地区。　　資料：長野県企業局
　　普及率は現在給水人口を行政区域内人口(各年度末日現在、県で算出)で除したもの。

１２０．市営水道の普及状況

水道名	給水区域	年度	給水戸数	給水人口	給水普及率	年間総給水量（有収水量）	一人一日平均給水量
			戸	人	%	㎥	ℓ
旧八幡上水道	八幡	平成26年度	1 919	5 344	100	504 251	259
		27	1 921	5 286	100	507 811	262
		28	1 922	5 246	100	507 283	265
旧桑原簡易水道	桑原（大田原、樺平を除く）	平成26年度	530	1 695	100	168 584	272
		27	541	1 677	100	169 279	275
		28	544	1 653	100	169 164	280
旧大田原簡易水道	桑原のうち大田原	平成26年度	49	133	100	11 316	233
		27	50	136	100	11 811	237
		28	49	127	100	11 781	254
旧樺平簡易水道	桑原のうち樺平保健休養地	平成26年度	13	－	－	46	－
		27	13	－	－	51	－
		28	13	－	－	39	－
千曲市上水道	八幡 桑原	平成29年度	2 505	6 899	100	676 017	268
		30	2 524	6 849	100	675 890	270
		令和元年度	2 556	6 816	100	665 555	266
		2	2 587	6 774	100	663 915	268

注）給水戸数、給水人口は、各年度末の住民基本台帳数値。　　資料：上下水道課
　　だだし、樺平簡易水道の給水戸数は契約戸数である。
注）認可変更に伴う事業統合により、平成29年度に全ての簡易水道を廃止し「千曲市上水道」として統合。

１２１．電灯・電力消費量・太陽光発電状況

年　　度	電灯（家庭用）		
	契約口数	契約電力	使用電力量
	口	KW	MWh
平成26年度	36 851	125 323	126 064
27	37 065	126 700	121 968
28	公表なし	公表なし	公表なし
29	36 742	128 078	128 963
30	37 515	133 194	126 604
令和元年度	37 459	134 778	124 201
2	38 771	121 603	131 381

年　　度	電力(企業用)		
	契約口数	契約電力	使用電力量
	口	KW	MWh
平成26年度	公表なし	公表なし	335 291
27	公表なし	公表なし	325 109
28	公表なし	公表なし	公表なし
29	2 780	20 014	342 649
30	2 782	20 243	351 818
令和元年度	2 705	19 466	340 546
2	2 207	12 964	330 873

注）「契約口数」「契約電力」は低圧のみ、各年度末日実績。「使用電力量」は年度累計値。
　　電力の「契約口数」「契約電力」には高圧・特別高圧需要は含まれない。
　　電力の「使用電力量」には全電圧を含む。

年　　度	太陽光発電量		
	売買契約口数	電力	売電量
	口	KW	MWh
平成28年度	2 515	22 700	23 625
29	2 683	24 500	26 433
30	2 917	26 900	29 428
令和元年度	3 075	28 300	31 417
2	3 287	32 200	34 734

注）平成28～30年度「売電量」は中部電力株式会社における総買電量（全量買取分と余剰買取分の合算）。
　　令和元年度以降の実績値は、中部電力パワーグリッド㈱への売電分および中部電力ミライズ㈱への売電分の合算値。

資料：中部電力パワーグリッド株式会社

１２２．都市ガスの消費量状況

年　度	合計		家庭用		工業用		商業用		その他	
	戸　数	消　費　量	戸　数	消　費　量	戸　数	消　費　量	戸　数	消　費　量	戸　数	消　費　量
	戸	㎥	戸	㎥	戸	㎥	戸	㎥	戸	㎥
平成26年度	4 637	19 981 947	4 223	1 899 391	12	16 054 472	299	1 687 441	103	340 643
27	4 599	19 834 699	4 190	1 808 922	12	15 851 300	298	1 839 228	99	335 249
28	4 542	19 267 926	4 141	1 727 319	12	15 316 278	292	1 907 709	97	316 620
29	4 489	18 806 678	4 095	1 798 676	12	14 861 879	289	1 814 740	93	331 383
30	4 460	18 435 584	4 071	1 662 202	12	14 683 879	282	1 731 114	95	358 389
令和元年度	4 410	18 192 885	4 018	1 637 430	12	14 477 801	284	1 706 759	96	370 895
2	4 406	16 828 439	4 020	1 738 122	12	13 287 828	283	1 427 132	91	375 357

注）戸数は各年度末現在。消費量は年間消費量。　　資料：長野都市ガス株式会社
　　標準熱量は平成28年度より、43.14ＭＪから45ＭＪに変更。

１２３．たばこ売上本数の推移

年　　度	売　上　本　数	たばこ税
	本	千円
平成26年度	73 067 631	376 578
27	71 184 229	366 578
28	70 010 095	361 755
29	64 866 342	336 668
30	61 876 598	334 119
令和元年度	59 935 996	339 597
2	58 175 278	342 040

資料：税務課「事務報告書」

１３．行 財 政

１２４．主要選挙投票状況

選挙名	執行年月日	定数	候補者数	有権者 総数	有権者 男	有権者 女	投票者数	投票状況 投票率	投票状況 有効票	投票状況 無効票
		人	人	人	人	人	人	%	票	票
千曲市長	平成15.10.５	1	2	51 641	24 702	26 939	35 921	69.56	35 671	250
	平成19.９.30	1	2	51 384	24 654	26 730	26 635	51.84	26 361	274
	平成23.９.25	1	1	無投票						
	平成24.11.11	1	3	50 629	24 340	26 289	26 503	52.35	26 305	198
	平成28.10.30	1	2	51 178	24 729	26 449	24 432	47.74	24 264	168
	令和２.10.25	1	2	50 370	24 399	25 971	25 211	50.05	24 937	274
市議会議員	平成16.７.25	24	34	51 608	24 709	26 899	36 845	71.39	36 450	395
補欠	平成19.９.30	1	1	無投票						
	平成20.７.13	24	30	51 194	24 584	26 610	34 941	68.25	34 596	345
補欠	平成23.９.25	1	2	50 680	24 382	26 298	12 660	24.98	12 319	341
	平成24.７.22	22	24	50 631	24 364	26 267	29 562	58.39	29 210	352
	平成28.７.10	22	26	51 155	24 679	26 476	34 621	67.68	33 848	773
	令和２.７.12	20	25	50 375	24 398	25 977	28 104	55.79	27 814	290
衆議院議員	平成17.９.11	1	3	51 853	24 870	26 983	36 860	71.09	35 980	878
	平成21.８.30	1	4	51 307	24 641	26 666	38 135	74.33	37 016	1 119
	平成24.12.16	1	5	50 893	24 473	26 420	29 455	57.88	28 741	714
	平成26.12.14	1	4	50 629	24 384	26 245	26 920	53.17	26 374	546
	平成29.10.22	1	4	51 312	24 828	26 484	29 480	57.45	28 889	591
	令和３.10.31	1	3	50 486	24 417	26 069	28 774	56.99	28 302	472
参議院議員	平成16.７.11	2	5	51 960	24 891	27 069	31 488	60.60	30 742	744
	平成19.７.29	2	4	51 693	24 791	26 902	33 432	64.67	32 760	672
	平成22.７.11	2	6	51 139	24 603	26 536	32 918	64.37	32 218	700
	平成25.７.21	2	6	50 897	24 487	26 410	28 009	55.03	27 321	688
	平成28.７.10	1	3	51 738	24 979	26 759	35 198	68.03	34 433	763
	令和元.７.21	1	4	50 918	24 664	26 254	27 129	53.28	26 750	379
補欠	令和３.４.25	1	3	50 605	24 510	26 095	21 525	42.54	21 328	197
長野県知事	平成18.８.６	1	2	51 529	24 696	26 833	33 590	65.19	33 309	280
	平成22.８.８	1	3	50 822	24 441	26 381	25 832	50.83	25 650	182
	平成26.８.10	1	3	50 367	24 247	26 120	20 673	41.04	20 472	200
	平成30.８.５	1	2	50 745	24 549	26 196	20 604	40.60	20 450	152
長野県議会議員	平成19.４.８	2	4	51 181	24 520	26 661	29 326	57.30	28 919	407
	平成23.４.10	2	4	50 582	24 329	26 253	29 317	57.96	28 931	386
	平成27.４.12	2	3	50 002	24 074	25 928	24 446	48.89	24 198	248
	平成31.４.７	2	3	50 464	24 421	26 043	23 289	46.15	23 074	214

注）平成15年９月１日の合併以降について掲載。　　資料：選挙管理委員会

１２５．　選挙人名簿登録者の状況（定時登録）

（単位：人）

確　定　日	総　数	男	女
平成27年９月２日	50 515	24 335	26 180
平成28年９月２日	51 510	24 871	26 639
平成29年９月１日	51 379	24 853	26 526
平成30年９月１日	51 145	24 764	26 381
令和元年９月１日	50 966	24 690	26 276
令和２年９月１日	50 771	24 604	26 167
令和３年９月１日	50 619	24 500	26 119

資料：選挙管理委員会

１２６．歴代議長・副議長

歴代	議　長			副議長		
	氏　　名	就任年月日	退任年月日	氏　　名	就任年月日	退任年月日
初代	原　利夫	平成15年９月10日	平成16年６月15日	中村　直行	平成15年９月10日	平成16年６月15日
２代	原　利夫	平成16年８月６日	平成18年８月４日	中沢　政好	平成16年８月６日	平成18年８月４日
３代	中沢　政好	平成18年８月４日	平成20年７月24日	西澤　今朝人	平成18年８月４日	平成20年７月24日
４代	中村　直行	平成20年８月１日	平成22年７月30日	宮下　静雄	平成20年８月１日	平成22年７月30日
５代	原　利夫	平成22年７月30日	平成24年７月24日	和田　重昭	平成22年７月30日	平成24年７月24日
６代	吉田　昌弘	平成24年８月２日	平成26年８月１日	荻原　光太郎	平成24年８月２日	平成26年８月１日
７代	和田　重昭	平成26年８月１日	平成28年７月24日	宮入　高雄	平成26年８月１日	平成28年７月24日
８代	和田　重昭	平成28年８月３日	平成30年７月31日	宮坂　重道	平成28年８月３日	平成30年７月31日
９代	荻原　光太郎	平成30年７月31日	令和２年７月24日	小玉　新市	平成30年７月31日	令和２年７月24日
10代	和田　英幸	令和２年８月５日		柳澤　眞由美	令和２年８月５日	

資料：議会事務局

１２７．議会審議状況

年度	議員定数	現在数	招集回数		会期日数	議案審議件数			内決議案	内意見書	請願・陳情等	
			定例	臨時		計	可決件数	否決件数			採択	不採択
	人	人	回	回	日	件	件	件	件	件	件	件
平成26年度	22	20	4	1	76	113	113	－	－	6	7	3
27	22	20	4	－	78	112	111	1	－	7	8	1
28	22	22	4	1	76	101	101	－	2	7	9	3
29	22	22	4	－	72	83	83	－	－	3	5	－
30	22	22	4	1	75	93	93	－	－	6	6	－
令和元年度	22	22	4	－	76	85	85	－	2	7	8	－
2	20	20	4	2	74	121	119	2	2	6	6	－

資料：議会事務局

１２８．議会委員会の状況

年　　度	総務文教委員会		福祉環境委員会		建設経済委員会	
	定　数	開催回数	定　数	開催回数	定　数	開催回数
	人	回	人	回	人	回
平成26年度	8	10	7	7	7	6
27	8	16	7	5	7	6
28	8	13	7	8	7	7
29	8	10	7	12	7	8
30	8	13	7	9	7	8
令和元年度	8	10	7	7	7	6
2	7	14	7	11	6	10

資料：議会事務局

１２９．歴代市長・副市長・収入役・教育長

市　長

歴　代	氏　　名	就　任　年　月　日	満期又は辞任年月日
初代	宮坂　博敏	平成15年10月５日	平成19年10月４日
２代	近藤　清一郎	平成19年10月５日	平成23年10月４日
３代	近藤　清一郎	平成23年10月５日	平成24年10月17日
４代	岡田　昭雄	平成24年11月11日	平成28年11月10日
５代	岡田　昭雄	平成28年11月11日	令和２年11月10日
６代	小川　修一	令和２年11月11日	

副市長

歴　代	氏　　名	就　任　年　月　日	満期又は辞任年月日
初代	近藤　清一郎	平成15年11月28日	平成19年７月９日
２代	瀧澤　嘉市	平成19年11月１日	平成23年10月31日
３代	瀧澤　嘉市	平成23年11月１日	平成24年11月30日
４代	山本　高明	平成25年２月１日	平成28年３月30日
５代	山本　高明	平成28年４月１日	平成31年３月31日
６代	内田　雅啓	平成31年４月１日	令和３年３月31日
７代	大内　保彦	令和３年７月７日	

注）平成19年３月31日までは助役制、平成19年４月1日から副市長制に移行。

収入役

歴　代	氏　　名	就　任　年　月　日	満期又は辞任年月日
初代	佐藤　亘司	平成15年11月28日	平成19年3月31日

注）収入役制度は平成19年３月31日廃止。

資料：秘書広報課

教育長

歴　代	氏　　名	就　任　年　月　日	満期又は辞任年月日
初代	下崎　文義	平成15年12月１日	平成16年３月31日
２代	安西　嗣宜	平成16年４月１日	平成19年11月28日
３代	安西　嗣宜	平成19年12月４日	平成23年12月３日
４代	吉川　弘義	平成23年12月５日	平成24年12月21日
５代	吉川　弘義	平成24年12月22日	平成28年12月21日
６代	赤地　憲一	平成28年12月22日	令和元年12月21日
７代	小松　信美	令和元年12月22日	

資料：教育総務課

１３０．普通会計歳入歳出決算状況

科目	平成28年度	平成29年度	平成30年度	令和元年度	令和2年度	構成比
	千円	千円	千円	千円	千円	
歳入総額	**27 550 245**	**27 658 433**	**31 126 935**	**31 213 652**	**35 975 734**	**100.0%**
市税	7 647 213	7 631 120	7 635 485	7 737 614	7 514 828	**20.9%**
地方譲与税	196 371	194 009	195 817	198 788	202 064	**0.6%**
利子割交付金	7 163	12 231	14 129	6 494	6 164	**0.0%**
配当割交付金	22 024	29 192	23 999	28 575	27 170	**0.1%**
株式等譲渡所得割交付金	12 807	31 659	20 121	16 415	31 345	**0.1%**
地方消費税交付金	1 072 290	1 110 456	1 158 384	1 097 276	1 346 820	**3.8%**
ゴルフ場利用税交付金	6 118	5 568	5 638	5 210	5 699	**0.0%**
軽油・自動車取得税交付金	35 161	49 686	46 345	27 347	－	**0.0%**
自動車環境性能割交付金	－	－	－	6 589	13 258	**0.0%**
法人事業税交付金	－	－	－	－	49 203	**0.1%**
地方特例交付金等	33 111	39 768	45 881	212 321	74 729	**0.2%**
地方交付税	7 483 670	7 201 481	7 060 256	7 904 831	7 061 476	**19.6%**
交通安全対策特別交付金	9 557	9 010	7 981	7 839	9 090	**0.0%**
分担金及び負担金	151 927	157 364	154 399	126 895	107 072	**0.3%**
使用料及び手数料	439 664	444 641	451 121	381 369	302 368	**0.9%**
国庫支出金	3 036 062	2 532 903	2 679 209	2 834 752	10 991 699	**30.6%**
県支出金	1 540 192	1 259 697	1 298 682	1 477 048	1 584 419	**4.4%**
財産収入	128 142	105 701	108 646	86 216	119 644	**0.3%**
寄付金	176 761	223 844	209 360	236 092	210 199	**0.6%**
繰入金	667 611	602 268	3 484 043	443 669	570 247	**1.6%**
繰越金	705 549	537 102	377 123	2 628 299	1 202 551	**3.3%**
諸収入	1 376 313	1 287 977	1 360 985	1 620 929	1 633 853	**4.5%**
市債	2 802 539	4 192 756	4 789 331	4 129 084	2 911 836	**8.1%**
歳出総額	**26 513 143**	**27 011 310**	**28 188 636**	**29 771 101**	**34 444 642**	**100.0%**
議会費	220 505	230 650	228 819	231 107	212 479	**0.6%**
総務費	3 577 683	5 622 047	6 177 479	7 322 667	8 848 370	**25.7%**
民生費	7 873 694	7 739 157	7 808 896	8 005 511	8 293 625	**24.1%**
衛生費	1 338 678	1 542 823	1 605 157	1 759 099	1 973 889	**5.7%**
労働費	27 445	26 097	26 948	24 883	28 653	**0.1%**
農林水産業費	705 732	651 296	686 932	686 160	891 860	**2.6%**
商工費	1 217 676	1 350 158	1 264 128	1 336 716	1 959 295	**5.7%**
土木費	2 702 102	2 633 665	2 584 905	2 900 655	2 810 848	**8.1%**
消防費	834 853	848 106	1 029 121	1 231 867	1 068 097	**3.1%**
教育費	4 424 628	3 063 669	3 727 727	3 073 784	2 680 800	**7.8%**
災害復旧費	－	34 998	76 491	272 021	2 862 816	**8.3%**
公債費	3 415 779	3 268 644	2 925 159	2 896 322	2 813 910	**8.2%**
諸支出金	174 368	－	46 874	30 309	－	**0.0%**

資料：財政課

１３１．普通会計性質別歳出内訳

区分	平成29年度	構成比	平成30年度	構成比	令和元年度	構成比	令和２年度	構成比
	千円		千円		千円		千円	
総額	27 011 310	100.0%	28 188 636	100.0%	29 771 101	100.0%	34 444 642	100.0%
人件費	3 789 038	14.0%	3 842 213	13.6%	3 681 551	12.4%	4 298 586	12.5%
扶助費	3 917 794	14.5%	3 794 463	13.5%	4 089 048	13.7%	4 058 463	11.8%
公債費	3 268 644	12.1%	2 925 159	10.4%	2 896 322	9.7%	2 813 910	8.2%
物件費	3 195 499	11.8%	3 260 309	11.6%	3 642 610	12.2%	3 499 191	10.1%
維持補修費	184 905	0.7%	200 512	0.7%	216 298	0.7%	210 959	0.6%
補助費等	4 194 453	15.5%	4 173 417	14.8%	4 398 686	14.8%	11 666 690	33.9%
積立金	772 164	2.9%	881 692	3.1%	156 458	0.5%	440 338	1.3%
投資及び出資金貸付金	755 385	2.8%	756 701	2.7%	760 163	2.6%	783 814	2.3%
繰出金	1 957 101	7.3%	2 054 254	7.3%	2 035 185	6.9%	2 050 635	5.9%
普通建設事業費	4 941 329	18.3%	6 223 425	22.0%	7 622 759	25.6%	1 759 240	5.1%
災害復旧事業費	34 998	0.1%	76 491	0.3%	272 021	0.9%	2 862 816	8.3%

資料:財政課

１３２．市債の借入額の推移と残高（一般会計）

（単位：円）

区分	令和元年度 残高	令和２年度 発行高	令和２年度 償還高	令和２年度 残高
総額	31 750 503 909	2 911 836 000	2 700 156 483	31 962 183 426
普通債	18 893 257 543	682 600 000	1 679 275 680	17 900 581 863
庁舎等	354 240 000	－	8 084 000	346 156 000
児童福祉	217 478 000	110 800 000	22 102 000	306 176 000
社会福祉	525 162	24 500 000	348 537	24 676 625
農林	272 978 384	9 900 000	40 382 269	242 496 115
観光	111 924 000	51 000 000	8 809 000	154 115 000
土木	1 013 748 849	218 600 000	88 096 123	1 144 252 726
公営住宅	104 753 905	－	17 704 886	87 049 019
都市計画	172 724 731	26 900 000	19 778 244	179 846 487
消防	287 664 000	82 100 000	26 060 000	343 704 000
教育施設	5 303 058 675	128 300 000	417 044 139	5 014 314 536
体育施設	40 172 401	－	13 297 338	26 875 063
辺地対策	4 000 000	30 500 000	－	34 500 000
合併特例	11 013 989 436	－	1 017 569 144	9 996 420 292
災害復旧費	136 873 223	1 450 600 000	1 910 936	1 585 562 287
災害復旧	136 873 223	1 450 600 000	1 910 936	1 585 562 287
その他	12 720 373 143	778 636 000	1 018 969 867	12 480 039 276
転貸債	3 400 000	－	－	3 400 000
歳入欠かん	12 697 288 938	778 636 000	1 014 138 057	12 461 786 881
公有林	19 684 205	－	4 831 810	14 852 395

資料:財政課

１３３．特別会計企業会計歳入歳出決算状況

（単位：千円）

会計名	令和元年度		令和２年度	
	歳入	歳出	歳入	歳出
国民健康保険特別会計	5 645 130	5 519 530	5 557 330	5 368 578
同和対策住宅新築資金等貸付事業特別会計	14 912	917	17 167	918
後期高齢者医療特別会計	821 632	809 655	853 329	836 714
介護保険特別会計	5 348 205	5 197 378	5 419 262	5 239 634
下水道事業会計				
収益的収支	3 014 368	2 567 592	3 158 507	2 548 930
資本的収支	687 845	1 989 552	635 193	2 105 794
水道事業会計				
収益的収支	188 814	169 486	198 945	183 296
資本的収支	56 607	87 466	33 810	59 727

資料:財政課

１３４．財政力等の状況（普通会計）

区分	平成29年度	平成30年度	令和元年度	令和２年度
基準財政需要額（千円）	13 071 583	13 064 722	13 313 319	13 658 137
基準財政収入額（千円）	6 865 420	6 876 649	6 959 337	7 331 496
標準財政規模（千円）	16 123 224	15 928 302	15 948 056	16 294 813
財政力指数	0.523	0.524	0.525	0.529
経常収支比率（％）	91.2	90.8	91.3	92.0
実質公債比率（％）	7.3	7.3	7.5	8.0
将来負担比率（％）	25.3	45.5	49.2	47.2

資料:財政課

（注）
・標準財政規模とは地方公共団体の一般財源の標準規模を示すもので、標準税収入額等に普通交付税額と臨時財政対策債発行可能額を加えた額をいう。
・財政力指数とは地方公共団体の財政力を示す指数で、１に近くあるいは１を超えるほど財源に余裕があるものとされている。
・経常収支比率とは、財政構造の弾力性を判断するための指標でおおむね７０～８０％の間に分布するのが通常である。１００％に近い程、新たな行政需要等に対し弾力的な対応が困難となってきているといえる。
・実質公債費比率とは、普通会計、公営企業会計、一部事務組合の借金返済額の標準財政規模に対する比率をいう。この比率が２５％を超えると財政健全化計画を策定して早期財政健全化を図らなければならない。
・将来負担比率とは、普通会計の借金返済額、公営企業会計や一部事務組合の借金返済額に対する市の負担見込額や、退職手当支給予定額など、将来負担すべき負担額の標準財政規模に対する比率をいう。この比率が３５０％を超えると、財政健全化計画を策定して早期財政健全化を図らなければならない。

１３５．市税の調定収入額の状況

税目	令和２年度			
	調定額	収入済額	構成比	徴収率
	円	円		
一般会計	7 618 404 800	7 514 827 695		98.64%
普通税	7 363 846 752	7 264 558 551	100.00%	98.65%
市民税	3 151 954 782	3 125 705 855		99.17%
個人	2 801 152 467	2 778 748 040	38.25%	99.20%
法人	350 802 315	346 957 815	4.78%	98.90%
固定資産税	3 636 167 891	3 567 106 053	49.10%	98.10%
軽自動車税	233 684 217	229 706 781	3.16%	98.30%
たばこ税	342 039 862	342 039 862	4.71%	100.00%
目的税	254 558 048	250 269 144	100.00%	98.32%
入湯税	25 998 500	25 992 900	10.39%	99.98%
都市計画税	228 559 548	224 276 244	89.61%	98.13%
特別会計				
国民健康保険税	1 159 049 656	1 102 475 690		95.12%

資料：債権管理課

本書を利用される方に

本書は基本的な統計資料についてできる限り最新年次のものを掲載するようにつとめ、主要な統計については、現在に至る動向をなるべく比較できるように留意いたしました。

資料の出所、統計表の注釈等は、頭注、脚注として表示してありますので利用にあたっては、特に注意してください。

表中特に注記しないかぎり、年次とは暦年、年度とは会計年度（４月～翌年３月）を表示しています。数字の単位未満は、四捨五入を原則としました。したがって総数と内容の計が一致しない場合もあります。

統計表の符号は、次のとおりです。

（－）該当数字なし皆無

（…）不詳または数字が得られないもの

（X）統計法により公表をひかえたもの

（０）単位未満

（⊿）マイナス

本書に収録した統計資料について、さらに詳細な数値が必要な場合、あるいは疑義のある場合は、本市企画政策部総合政策課政策推進係に照会してください。

千 曲 市 統 計 書

２０２１年版
令和４年３月

発　　行　千　曲　市

〒387-8511　千曲市杭瀬下二丁目１番地

電　　話　代表　０２６－２７３－１１１１

ＦＡＸ　　０２６－２７３－１００４

ホームページ　http://www.city.chikuma.lg.jp/

編　　集　千曲市企画政策部総合政策課政策推進係